广东省施工图数字化审查专用

出图 设计单位：同济大学建筑设计研究院（集团）有限公司
2025年05月30日确认图纸

审图 机构名称：广东舍卫工程技术咨询有限公司
机构类别：一类 认定书编号：19079
业务范围：一类 房屋建筑（含超限高层）工程，一类 市政基础设施（给水、排水、燃气、热力、道路、桥梁、隧道、公共交通、载人索道、轨道交通、环境卫生、风景园林）工程
有效期至：2026年12月24日
2025年06月09日完成审查

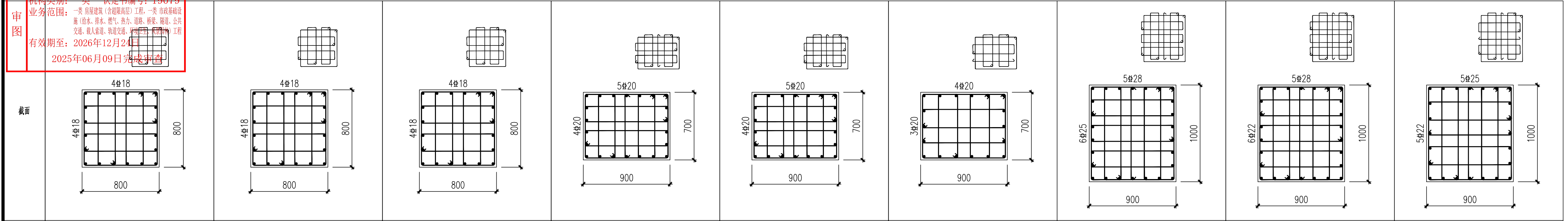

截面									
编号	KZ53	KZ54	KZ54	KZ55	KZ55	KZ55	KZ56	KZ56	KZ56
标高	52.650~54.650	基础顶~52.650	52.650~54.650	基础顶~48.150	48.150~52.650	52.650~57.650	基础顶~48.150	48.150~52.650	52.650~57.650
纵筋	4Φ22(角筋)+16Φ18	4Φ22(角筋)+16Φ18	4Φ22(角筋)+16Φ18	4Φ25(角筋)+18Φ20	4Φ25(角筋)+18Φ20	4Φ25(角筋)+14Φ20	14Φ28+12Φ25	14Φ28+12Φ22	4Φ28(角筋)+10Φ22+10Φ25
箍筋	Φ10@100	Φ8@100	Φ12@100	Φ8@100	Φ8@100/150	Φ10@100	Φ10@100/200	Φ10@100/200	Φ10@100/200

说明:

1、图中未注明的框架柱混凝土强度为C45，地下室外墙混凝土等级为C40，与混凝土墙直接连接的框架柱混凝土等级同外墙。
2、图中未特别定位的框架柱均居轴线或尺寸线中布置，或柱边与轴线平齐。
3、本工程未注明的框架柱抗震等级为三级，48.150m~地下室顶板框架局部抗震等级详平面标注。
4、框架梁柱节点核心区应配置箍筋，箍筋直径、肢数、间距应取节点核心区上、下柱端的箍筋较大配筋值。
5、施工时应与建筑、给排水、电气等专业密切配合，墙留洞位置及尺寸需与相关设备专业核对无误。
6. 本工程图中标高标注均为广州城建高程体系绝对标高。
7、框架柱的构造做法详见《混凝土结构施工图平面整体表示方法制图规则和构造详图》(22G101-1)。
8、地下室外墙采用C40密实防水混凝土，抗渗等级为P8。
9、地下室外墙平面外与框架梁连接时于墙内设暗柱，做法详结施22-011节点1。
10、地下室外墙与地下室顶板的连接参照图集《22G101-1》P2-31 节点2做法。
11、人防外墙受力筋锚固长度应满足图集《防空地下室结构设计》(FG01~05)P58页要求。
12、当与人防墙直接连接时，框架柱混凝土等级同人防墙。

16#地下车库（二区）墙柱配筋详图（二）

	7-1	7-2	7-1	7-2			
1F	54.650	57.650			C35	C35	C45
B1	52.650		2.000	5.000			
B2	48.150		4.500				
B3	44.050		4.100				
层 号	标高(m)		层高(m)		梁、板砼等级	外墙砼等级	框架柱砼等级

结构层楼面标高Hs 结构层高
混凝土强度等级

上部结构嵌固部位--7-1#:54.650m
7-2#:52.650m

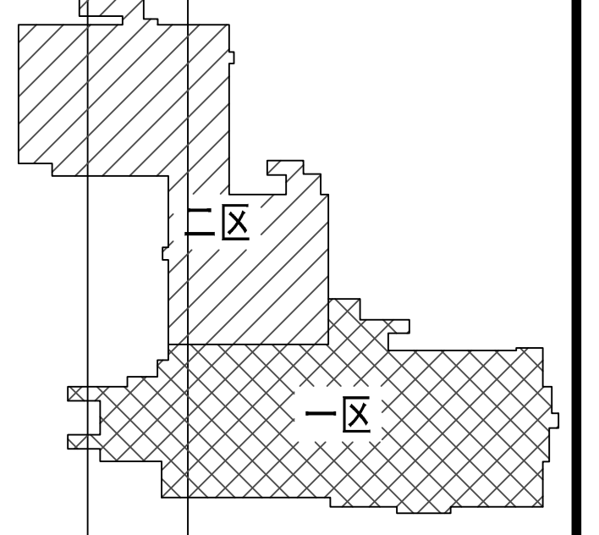

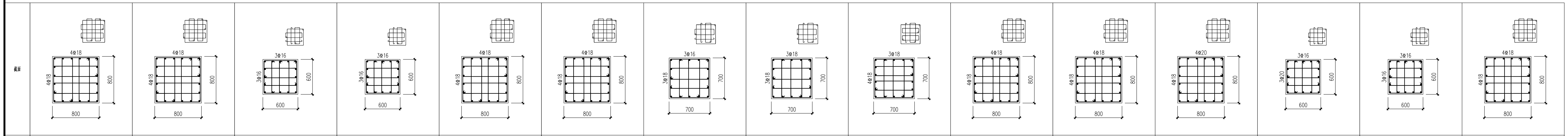

截面															
编号	KZ47	KZ47	KZ48	KZ48	KZ49	KZ49	KZ50	KZ50	KZ50	KZ51	KZ51	KZ51	KZ52	KZ52	KZ53
标高	48.150~52.650	52.650~54.650	基础顶~52.650	52.650~54.650	基础顶~52.650	52.650~54.650	基础顶~48.150	48.150~52.650	52.650~54.650	基础顶~48.150	48.150~52.650	52.650~54.650	基础顶~52.650	52.650~54.650	基础顶~52.650
纵筋	4Φ22(角筋)+16Φ18	4Φ22(角筋)+16Φ18	4Φ20(角筋)+12Φ16	4Φ20(角筋)+12Φ16	4Φ22(角筋)+16Φ18	4Φ22(角筋)+16Φ18	4Φ20(角筋)+6Φ16+6Φ18	4Φ20(角筋)+12Φ18	4Φ22(角筋)+14Φ18	4Φ22(角筋)+16Φ18	4Φ22(角筋)+16Φ18	4Φ25(角筋)+8Φ20+8Φ18	10Φ20+6Φ16	4Φ20(角筋)+12Φ16	4Φ22(角筋)+16Φ18
箍筋	Φ8@100/150	Φ10@100	Φ8@100	Φ10@100	Φ8@100/200	Φ10@100	Φ8@100/200	Φ8@100/150	Φ10@100	Φ8@100/200	Φ8@100	Φ12@100	Φ8@100	Φ12@100	Φ8@100/200

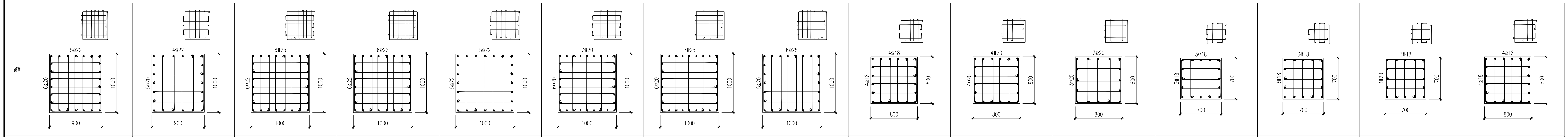

截面															
编号	KZ42	KZ42	KZ43	KZ43	KZ43	KZ44	KZ44	KZ44	KZ45	KZ45	KZ45	KZ46	KZ46	KZ46	KZ47
标高	48.150~52.650	52.650~57.650	基础顶~48.150	48.150~52.650	52.650~57.650	基础顶~48.150	48.150~52.650	52.650~57.650	基础顶~48.150	48.150~52.650	52.650~57.650	基础顶~48.150	48.150~52.650	52.650~54.650	基础顶~48.150
纵筋	4Φ25(角筋)+12Φ20+10Φ22	4Φ25(角筋)+10Φ20+8Φ22	16Φ25+12Φ22	4Φ25(角筋)+24Φ22	4Φ25(角筋)+20Φ22	4Φ25(角筋)+26Φ20	18Φ25+12Φ20	16Φ25+10Φ20	4Φ22(角筋)+16Φ18	4Φ22(角筋)+16Φ20	4Φ22(角筋)+12Φ20	4Φ20(角筋)+12Φ18	4Φ20(角筋)+12Φ18	4Φ22(角筋)+6Φ18+6Φ20	4Φ22(角筋)+16Φ18
箍筋	Φ10@100/200	Φ10@100/200	Φ10@100/200	Φ10@100/200	Φ8@100/200	Φ8@100	Φ10@100	Φ10@100	Φ8@100	Φ8@100	Φ8@100	Φ10@100/200	Φ10@100/150	Φ10@100	Φ8@100/200

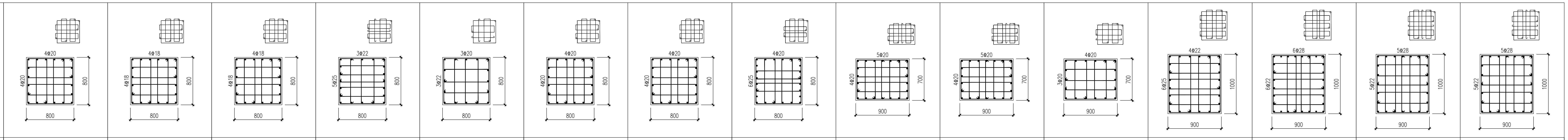

截面															
编号	KZ36	KZ37	KZ37	KZ38	KZ38	KZ39	KZ39	KZ39	KZ40	KZ40	KZ40	KZ41	KZ41	KZ41	KZ42
标高	52.650~54.650	基础顶~52.650	52.650~54.650	基础顶~52.650	52.650~54.650	基础顶~48.150	48.150~52.650	52.650~54.650	基础顶~48.150	48.150~52.650	52.650~57.650	基础顶~48.150	48.150~52.650	52.650~57.650	基础顶~48.150
纵筋	4Φ22(角筋)+16Φ20	4Φ22(角筋)+16Φ18	4Φ22(角筋)+16Φ18	14Φ25+6Φ22	4Φ25(角筋)+6Φ20+6Φ22	4Φ22(角筋)+16Φ20	4Φ22(角筋)+16Φ20	16Φ25+8Φ20	4Φ25(角筋)+18Φ20	4Φ25(角筋)+18Φ20	4Φ25(角筋)+14Φ20	4Φ28(角筋)+12Φ25+8Φ22	16Φ28+12Φ22	14Φ28+10Φ22	14Φ28+10Φ22
箍筋	Φ12@100	Φ12@100	Φ10@100	Φ10@100/200	Φ12@100	Φ8@100/200	Φ10@100	Φ12@100	Φ8@100/200	Φ10@100/150	Φ10@100	Φ8@100/200	Φ8@100/150	Φ10@100/200	Φ10@100/200

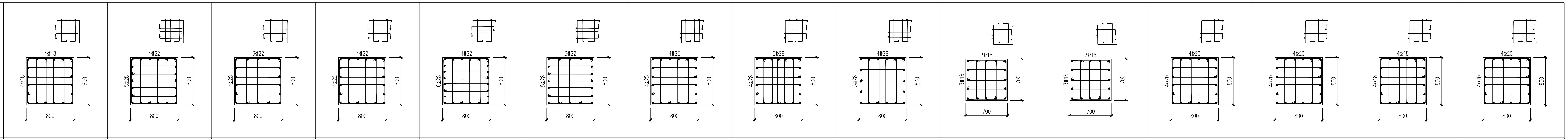

截面															
编号	KZ31	KZ31	KZ31	KZ32	KZ32	KZ32	KZ33	KZ33	KZ33	KZ34	KZ34	KZ35	KZ35	KZ35	KZ36
标高	基础顶~48.150	48.150~52.650	52.650~57.650	基础顶~48.150	48.150~52.650	52.650~57.650	基础顶~48.150	48.150~52.650	52.650~57.650	基础顶~48.150	48.150~52.650	基础顶~48.150	48.150~52.650	52.650~54.650	基础顶~52.650
纵筋	4Φ22(角筋)+16Φ18	14Φ28+8Φ22	12Φ28+6Φ22	4Φ28(角筋)+16Φ22	16Φ28+8Φ22	14Φ28+6Φ22	4Φ28(角筋)+16Φ25	22Φ28	18Φ28	4Φ20(角筋)+12Φ18	4Φ20(角筋)+12Φ18	4Φ22(角筋)+16Φ20	4Φ22(角筋)+16Φ20	4Φ22(角筋)+16Φ18	4Φ22(角筋)+16Φ20
箍筋	Φ8@100/200	Φ8@100/200	Φ8@100	Φ8@100	Φ8@100	Φ10@100	Φ8@100	Φ8@100	Φ8@100	Φ8@100/200	Φ8@100/150	Φ8@100/200	Φ8@100/150	Φ10@100	Φ8@100/200

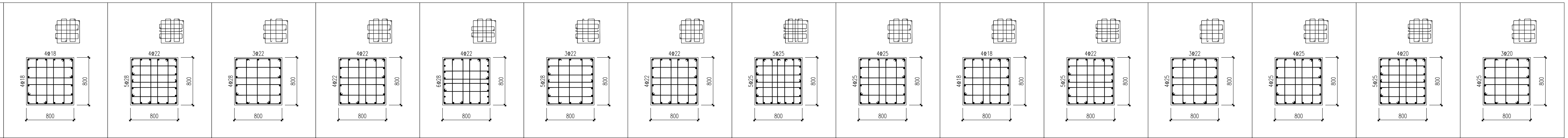

截面															
编号	KZ31	KZ31	KZ31	KZ32	KZ32	KZ32	KZ28	KZ28	KZ28	KZ29	KZ29	KZ29	KZ30	KZ30	KZ30
标高	基础顶~48.150	48.150~52.650	52.650~57.650	基础顶~48.150	48.150~52.650	52.650~57.650	基础顶~48.150	48.150~52.650	52.650~57.650	基础顶~48.150	48.150~52.650	52.650~57.650	基础顶~48.150	48.150~52.650	52.650~57.650
纵筋	4Φ22(角筋)+16Φ18	14Φ28+8Φ22	12Φ28+6Φ22	4Φ28(角筋)+16Φ22	16Φ28+8Φ22	14Φ28+6Φ22	4Φ28(角筋)+16Φ22	4Φ28(角筋)+20Φ25	4Φ28(角筋)+16Φ25	4Φ22(角筋)+16Φ18	4Φ28(角筋)+8Φ22+10Φ25	4Φ28(角筋)+6Φ22+8Φ25	4Φ28(角筋)+16Φ25	14Φ25+8Φ20	12Φ25+6Φ20
箍筋	Φ8@100/200	Φ8@100/200	Φ8@100	Φ8@100	Φ8@100	Φ10@100	Φ8@100	Φ10@100	Φ8@100	Φ8@100	Φ8@100	Φ8@100	Φ8@100/200	Φ8@100/200	Φ8@100

日期 Date	版次 Rev.	版次说明 Description
25.04.27	A	施工图出图

建设单位 Client
广东省代建项目管理局

设计单位 Design Institute
同济设计TJAD
同济大学建筑设计研究院（集团）有限公司
TONGJI ARCHITECTURAL DESIGN (Group) Co.,Ltd.

项目名称 Project Name
广东省岭南工商第一技师学院（国际学院）一期建设项目设计（施工图）、施工总承包

子项名称 Sub-Project	16#地下车库		
项目编号 Project No.	25-AL-007	子项编号 Sub-Project No.	18

职责 Responsibility	姓名 Name	签字 Signature	日期 Date
审定 Approved by	任为民		2025-04-27
审核 Reviewed by	贾远林		2025-04-27
校对 Checked by	苏国维	苏国维	2025-04-27
设计总负责人 Principal in charge	任为民		2025-04-27
	周烨恒		2025-04-27
专业负责人 Discipline Responsible	苏国维	苏国维	2025-04-27
设计 Designed by	朱蔷	朱蔷	2025-04-27
绘图 Drawn by	朱蔷	朱蔷	2025-04-27

图纸名称 Sheet Title
16#地下车库（二区）墙柱配筋详图（二）

专业 Discipline	结构	阶段 Stage	施工图
图号 Sheet No.	22-009	版次 Rev.	A

执业签章 Registration Stamp
中华人民共和国一级注册结构工程师
姓名：苏国维
注册号：3100125-S135
有效期：至2025年6月

出图签章 Release Stamp
工程施工图设计出图专用章
资质证书号：A231001250
有效期至2028年10月11日止
上海市勘察设计行业协会统一颁发

施工图出图负责人 安娜

本图须加盖出图签章，否则一律无效
Invalid Unless Stamped