广东省施工图数字化审查专用
出图 设计单位：同济大学建筑设计研究院（集团）有限公司
2025年05月30日确认图纸
审图 机构名称：广东舍卫工程技术咨询有限公司
机构类别：一类 认定书编号：19079
业务范围：一类 房屋建筑（含超限高层）工程，一类 市政基础设施（给水、排水、燃气、热力、道路、桥梁、隧道、公共交通、载人索道、轨道交通、环境卫生、风景园林）工程
有效期至：2026年12月24日
2025年06月09日完成审查

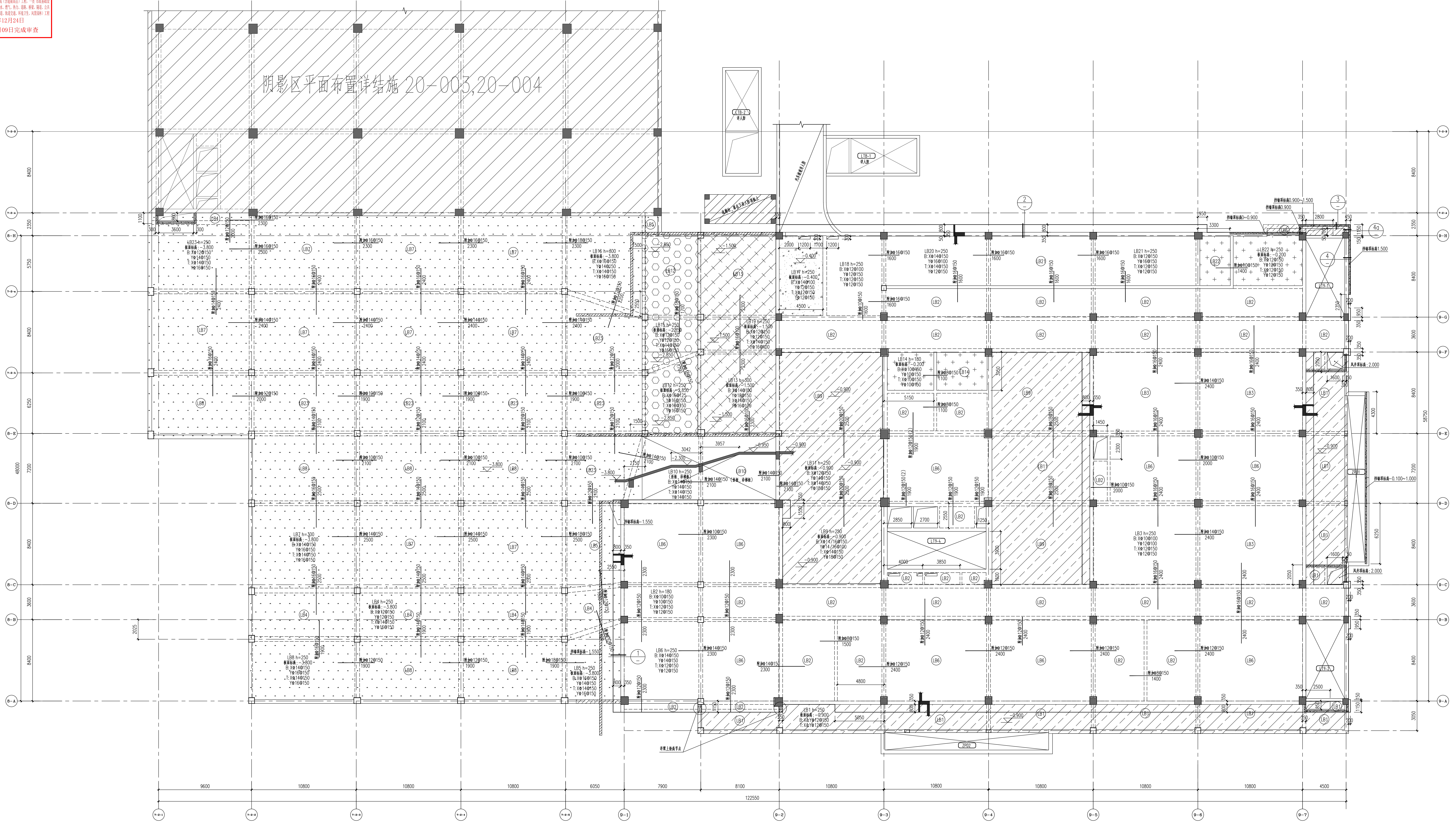

16#地下车库（一区）一层板平法施工图

±0.000相当于绝对标高为60.550。

本层未注明梁板顶标高为-0.100(60.450)，板厚详板配筋平面。

各图例对应板面标高如下图例所示：

- ⋯ 区域顶板板面标高：-3.800(56.750)，板厚250mm。
- ○ 区域顶板板面标高：-2.850(57.700)，板厚250mm。
- ▨ 区域顶板板面标高：-1.500(59.050)，板厚250mm。
- ▨ 区域顶板板面标高：-0.900(59.650)，板厚250mm。
- + 区域顶板板面标高：-0.200(60.350)，板厚详板配筋平面。
- ▨ 所示阴影区板厚及板面标高另详结施20-004。
- ▨ 所示为景观挡墙，墙顶标高及定位应配合景观及建筑图纸，核对准确无误后方可施工。

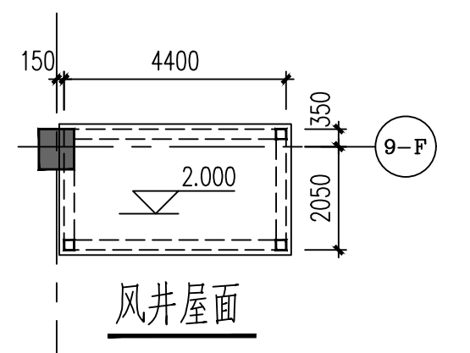
风井屋面

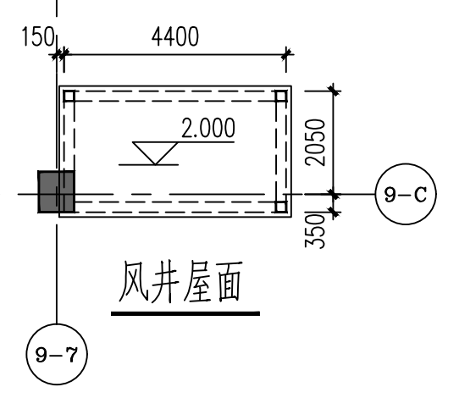
风井屋面

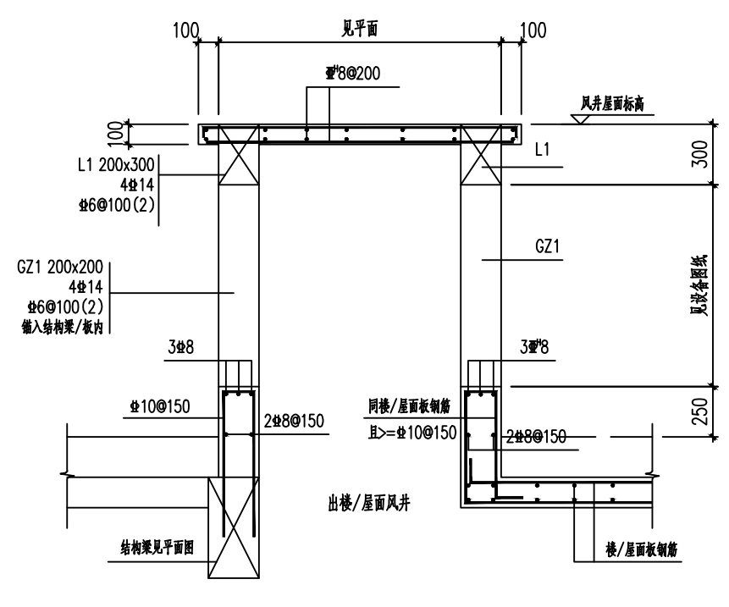
出地面风井通用做法

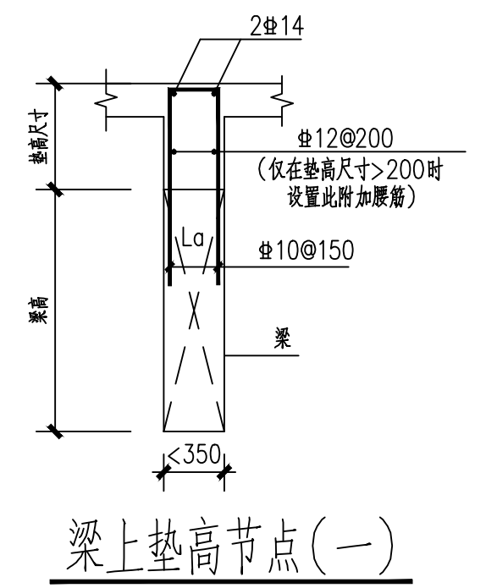
梁上垫高节点（一）
梁宽<350时

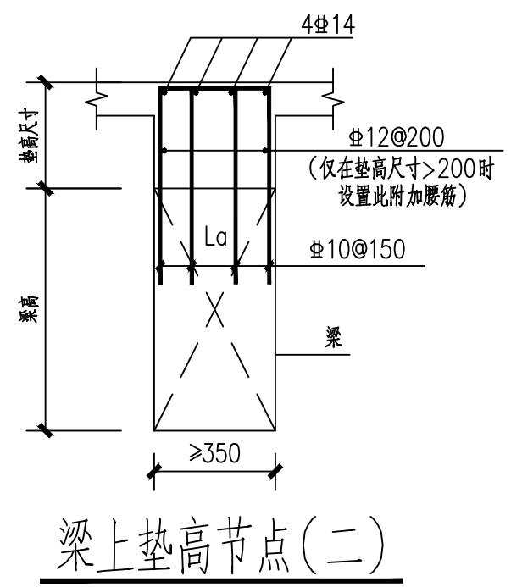
梁上垫高节点（二）
梁宽≥350时

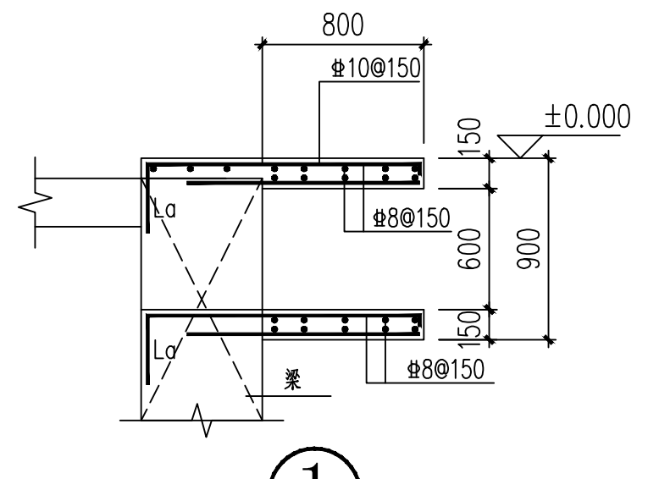
①

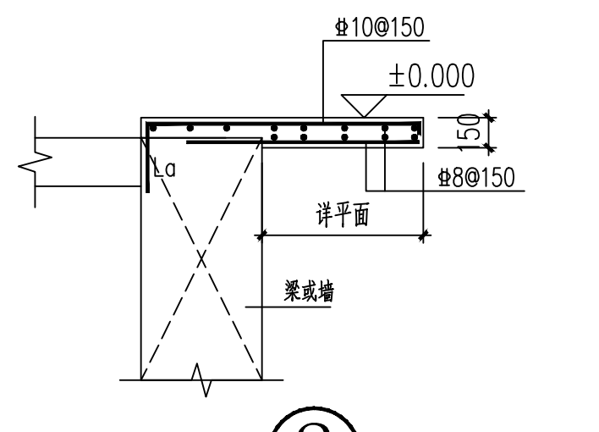
②

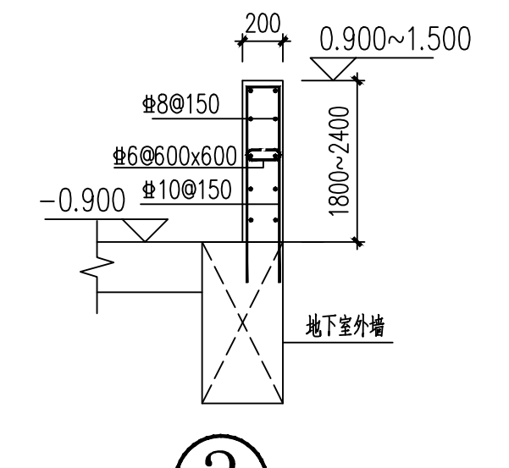
③

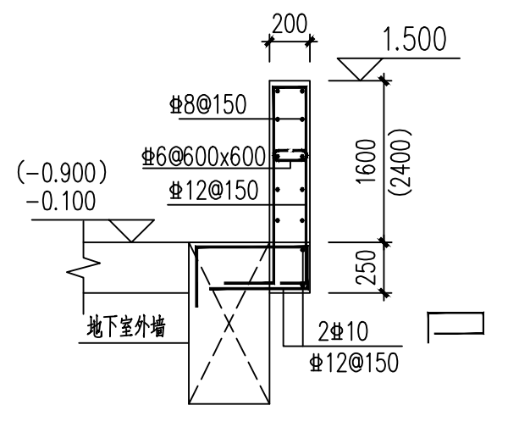
④（4a）

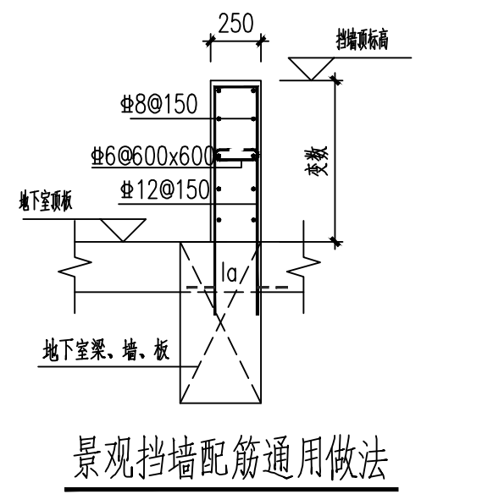
景观挡墙配筋通用做法
墙顶标高及定位应配合景观及建筑图纸

说明：

1). 框架抗震等级二级；
梁、板混凝土强度等级C35，楼板钢筋：HRB400。
地下室外墙、室外梁板采用C35密实防水混凝土，抗渗等级P8。

2). 未注明梁板顶标高均为-0.100，其余梁板顶标高详图例。

3). 未注明偏心尺寸的梁以轴线居中或贴柱边。

4). 图中所示板顶钢筋均为支座附加钢筋，板支座附加钢筋均应与板通长钢筋隔一拉一间隔布置，长度均从梁边线开始，若两侧支座负筋只标注一侧长度，代表两侧钢筋伸出支座长度相同，见下图例：

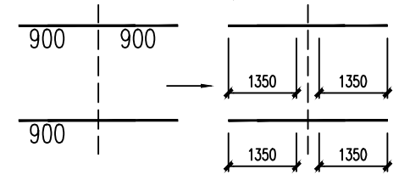

5). 建筑隔墙下无梁处，板底需沿墙下附加钢筋3⌀14@100，两端锚入梁内12d；楼板开洞需与相关专业核对无误后方可施工；洞口周边无梁处，洞边需附加钢筋，详"楼板开洞洞边加筋示意"。

6). 建筑外围线脚做法应结合墙身大样及建筑、幕墙图纸施工，并按其要求设置预埋件，如遇矛盾及时与设计单位联系。

7). 地下室顶板上不小于500mm范围内的回填土压实系数不小于0.94。

8). ⊠ 表示设备管井预留孔洞，板钢筋不截断，待设备管道安装完毕后用高一标号细石砼后浇。

9). 室内降板区域（除架空板外），回填材料的容重不大于8kN/m³。

10). 施工要求及说明见22G101-1图集及本工程设计施工总说明。

11). 人防与非人防均表达了配筋处，施工时取包络大值。

日期 Date	版次 Rev.	版次说明 Description
25.04.27	A	施工图出图

建设单位 Client
广东省代建项目管理局

设计单位 Design Institute
同济设计TJAD
同济大学建筑设计研究院（集团）有限公司
TONGJI ARCHITECTURAL DESIGN (Group) Co.,Ltd.

项目名称 Project Name
广东省岭南工商第一技师学院（国际学院）一期建设项目设计（施工图）、施工总承包

子项名称 Sub-Project	16#地下车库		
项目编号 Project No.	25-AL-007	子项编号 Sub-Project No.	18

职责 Responsibility	姓名 Name	签字 Signature	日期 Date
审定 Approved by	任为民	任为民	2025-04-27
审核 Reviewed by	贾远林	贾远林	2025-04-27
校对 Checked by	苏国维	苏国维	2025-04-27
设计总负责人 Principal in charge	任为民	任为民	2025-04-27
	周烨恒	周烨恒	2025-04-27
专业负责人 Discipline Responsible	苏国维	苏国维	2025-04-27
设计 Designed by	周海荣	周海荣	2025-04-27
绘图 Drawn by	周海荣	周海荣	2025-04-27

图纸名称 Sheet Title
16#地下车库（一区）一层板平法施工图

专业 Discipline	结构	阶段 Stage	施工图
图号 Sheet No.	20-001	版次 Rev.	A

执业签章 Registration Stamp
中华人民共和国一级注册结构工程师
姓 名：苏国维
注册号：3100125-S135
有效期：至2025年6月

出图签章 Release Stamp
工程施工图设计出图专用章
资质证书号：A231001250
有效期至2028年10月11日止
上海市勘察设计行业协会统一颁发

施工图出图负责人
安娜

本图须加盖出图签章，否则一律无效
Invalid Unless Stamped