广东省施工图数字化审查专用

出图
设计单位：同济大学建筑设计研究院（集团）有限公司
2025年05月30日确认图纸

审图
机构名称：广东舍卫工程技术咨询有限公司
机构类别：一类　认定书编号：19079
业务范围：一类 房屋建筑（含超限高层）工程，一类 市政基础设施（给水、排水、燃气、热力、道路、桥梁、隧道、公共交通、载人索道、轨道交通、环境卫生、风景园林）工程
有效期至：2026年12月24日
2025年06月09日完成审查

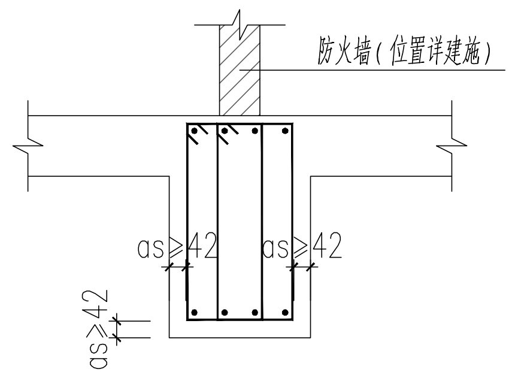
防火墙（位置详建施）
as≥42
as≥42
as≥42

① 支撑防火墙的砼梁保护层要求

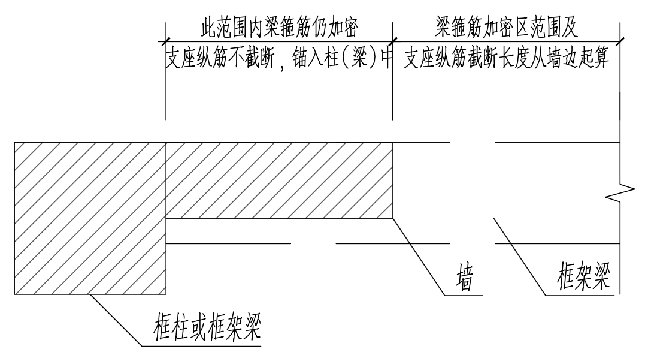
此范围内梁箍筋仍加密
支座纵筋不截断，锚入柱（梁）中
梁箍筋加密区范围及
支座纵筋截断长度从墙边起算
墙
框架梁
框柱或框架梁

④ 梁与墙体重合部分的配筋示意

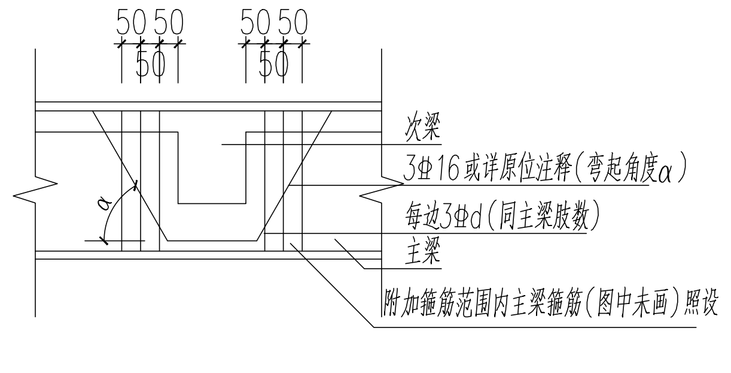
50 50
50
50 50
50
次梁
3Φ16或详原位注释（弯起角度α）
每边3Φd（同主梁肢数）
主梁
附加箍筋范围内主梁箍筋（图中未画）照设
α

② 主次梁相交处附加钢筋构造

（h≤800时α=45°，h>800时α=60°）

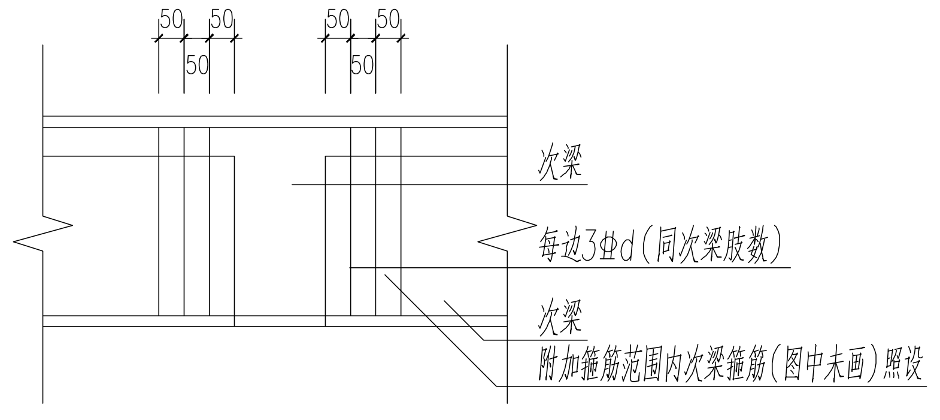
50 50
50
50 50
50
次梁
每边3Φd（同次梁肢数）
次梁
附加箍筋范围内次梁箍筋（图中未画）照设

③ 次梁与次梁相交处附加钢筋构造

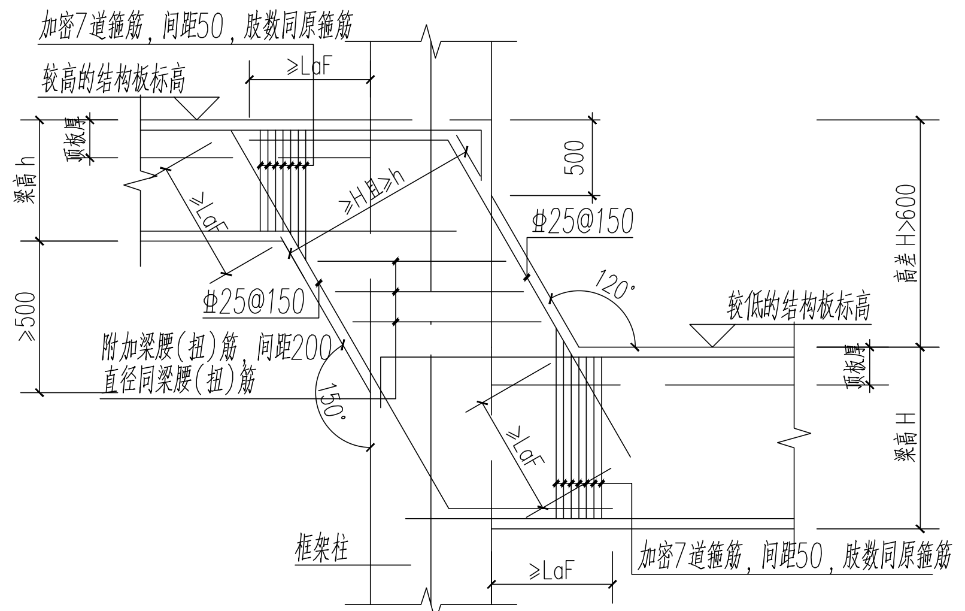
加密7道箍筋，间距50，肢数同原箍筋
较高的结构板标高
≥LaF
顶板厚
梁高 h
≥LaF
≥H且≥h
500
Φ25@150
Φ25@150
120°
高差 H>600
较低的结构板标高
≥500
附加梁腰（扭）筋，间距200
直径同梁腰（扭）筋
150°
顶板厚
梁高 H
≥LaF
框架柱
≥LaF
加密7道箍筋，间距50，肢数同原箍筋

⑤ 地下室顶板高差>600时框架梁竖向加腋做法

图中未注明的梁钢筋锚固按照框架梁柱节点锚固要求设置

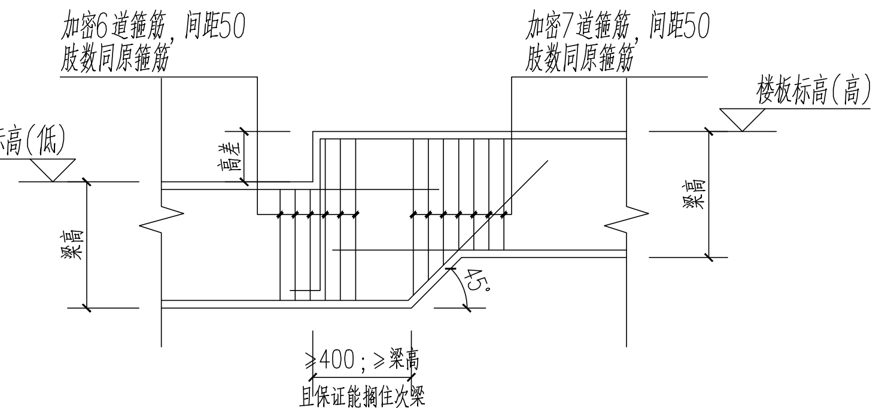
加密6道箍筋，间距50
肢数同原箍筋
加密7道箍筋，间距50
肢数同原箍筋
楼板标高（高）
楼板标高（低）
高差
梁高
梁高
45°
≥400；≥梁高
且保证能搁住次梁

⑥ 折梁构造1

图中未注明的锚固长度均为 LaF

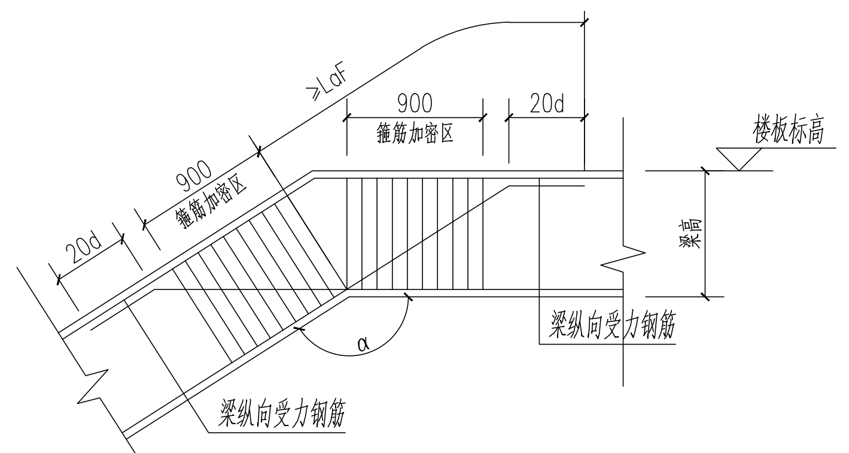
≥LaF
900
箍筋加密区
20d
楼板标高
900
箍筋加密区
20d
梁高
α
梁纵向受力钢筋
梁纵向受力钢筋

⑦ 折梁构造2　1:50

图中未注明的锚固长度均为 LaF

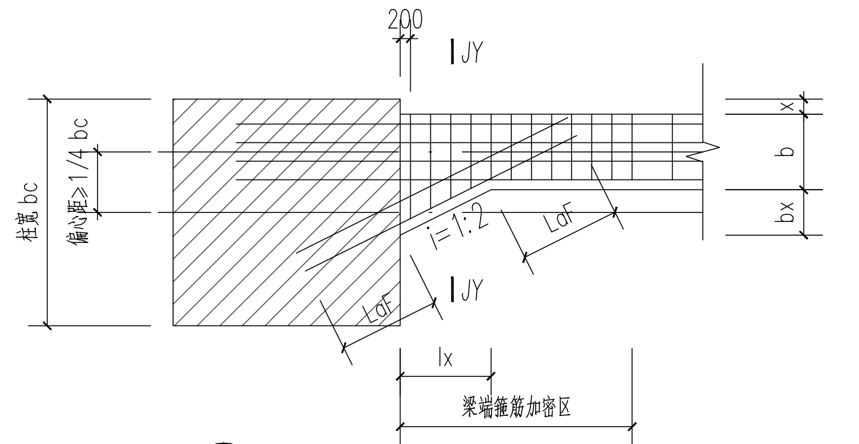
200
JY
柱宽 bc
偏心距≥1/4 bc
x
b
bx
i=1:2
LaF
JY
LaF
lx
梁端箍筋加密区

⑧ 框架梁水平加腋做法

1）框架梁、柱中心线间的偏心距≥1/4该方向柱宽 bc时，应按上图在梁端水平加腋；
2）框架梁端水平加腋的尺寸：
　　水平加腋的宽度 bx，应保证满足 bx=bc/2+100−b−x；
　　水平加腋的长度 lx取2倍的 bx；
3）水平加腋部分的梁顶、底水平加腋纵筋直径与梁纵筋相同，水平间距≤150mm；
4）水平加腋部分的腰筋与梁腰筋相同，间距≤200mm；
5）水平加腋部分的箍筋同梁端箍筋加密区，同时增设单肢箍筋使箍筋肢距≤200mm。

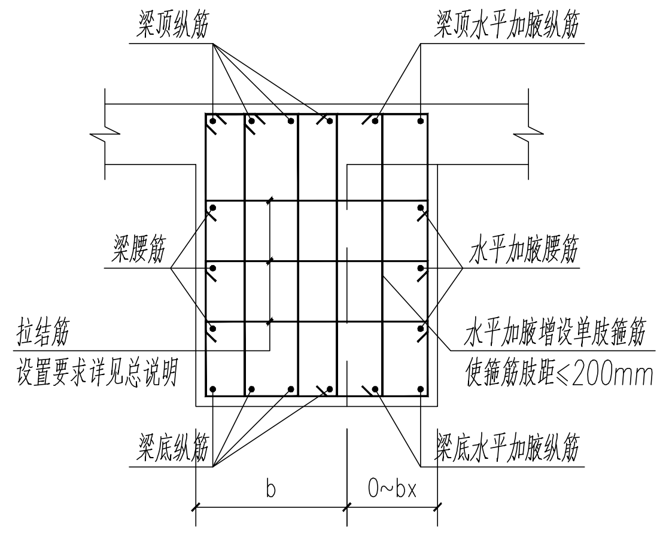
梁顶纵筋
梁顶水平加腋纵筋
梁腰筋
水平加腋腰筋
拉结筋
设置要求详见总说明
水平加腋增设单肢箍筋
使箍筋肢距≤200mm
梁底纵筋
梁底水平加腋纵筋
b
0~bx

⑨ JY−JY

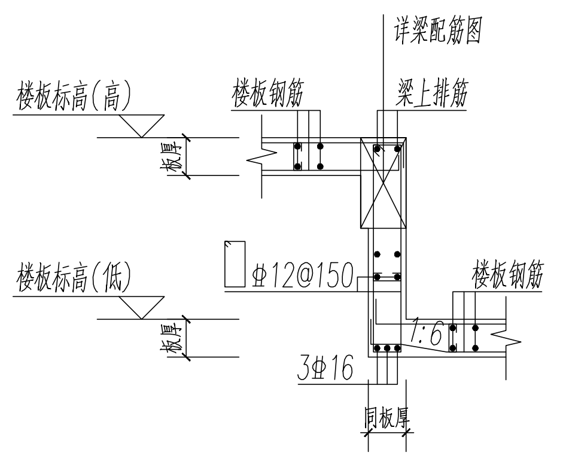
详梁配筋图
楼板标高（高）
楼板钢筋
梁上排筋
板厚
Φ12@150
楼板标高（低）
楼板钢筋
1:6
板厚
3Φ16
同板厚

⑩ 梁下吊混凝土墙构造

图中未注明的锚固长度均为 LaF
吊墙竖向筋连接不得采用绑扎搭接

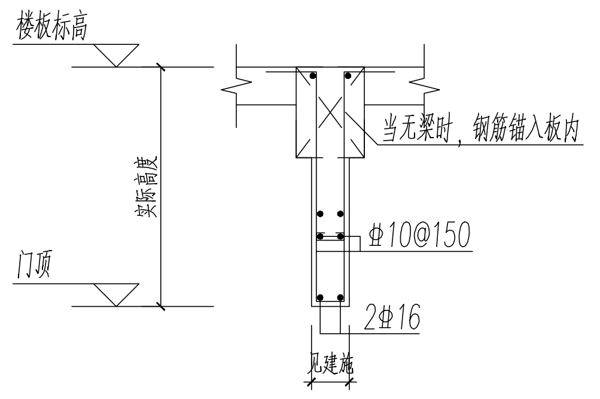
楼板标高
当无梁时，钢筋锚入板内
实际高度
Φ10@150
门顶
2Φ16
见建施

⑪ 吊板构造　1:50

图中未注明的锚固长度均为 LaF

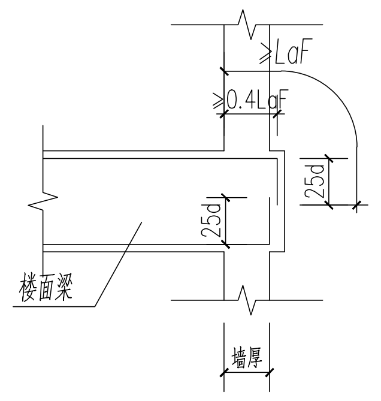
≥LaF
≥0.4LaF
25d
25d
楼面梁
墙厚

⑫ 梁头构造

当墙上梁锚固长度不够时，采用此做法

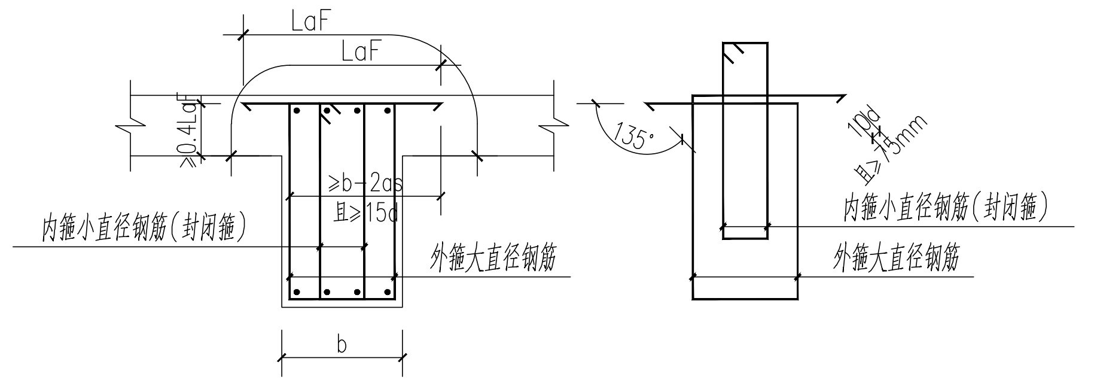
LaF
LaF
≥0.4LaF
≥b−2as
且≥15d
内箍小直径钢筋（封闭箍）
外箍大直径钢筋
b
135°
10d
且≥75mm
内箍小直径钢筋（封闭箍）
外箍大直径钢筋

⑬ “外圈”箍筋钢筋锚固构造

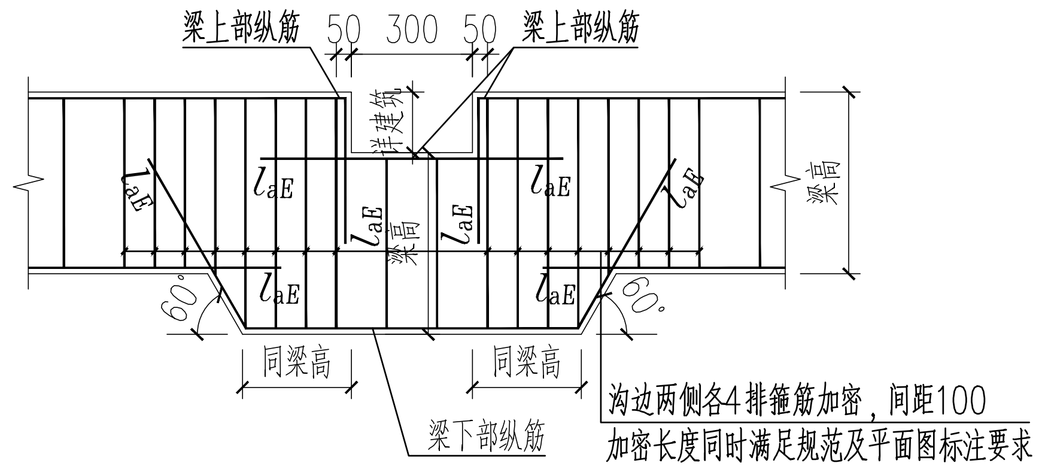
梁上部纵筋
50 300 50
梁上部纵筋
详建筑
梁高
l_{aE}
l_{aE}
l_{aE}
l_{aE}
l_{aE}
l_{aE}
l_{aE}
l_{aE}
梁高
60°
60°
同梁高
同梁高
梁下部纵筋

沟边两侧各4排箍筋加密，间距100
加密长度同时满足规范及平面图标注要求

⑭ 梁上设排水沟节点

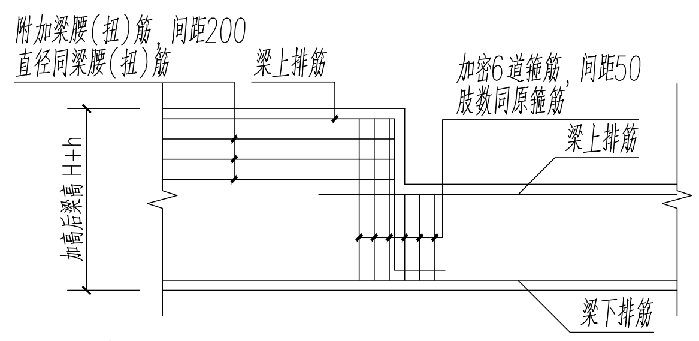
附加梁腰（扭）筋，间距200
直径同梁腰（扭）筋
梁上排筋
加密6道箍筋，间距50
肢数同原箍筋
梁上排筋
加高后梁高 H+h
h
原梁高H
梁下排筋

⑮ 梁局部加高构造（向上加高）

图中未注明的锚固长度均为 LaF

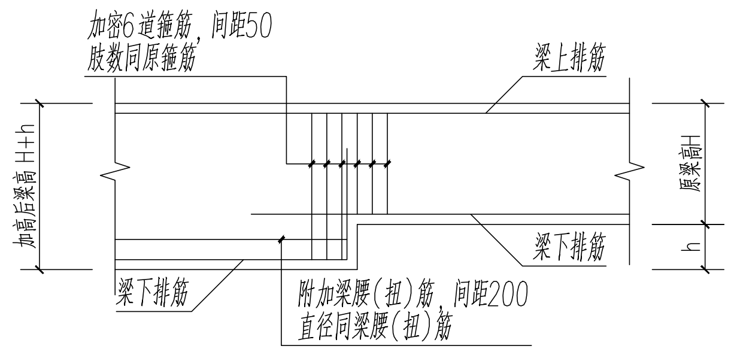
加密6道箍筋，间距50
肢数同原箍筋
梁上排筋
加高后梁高 H+h
原梁高H
梁下排筋
h
梁下排筋
附加梁腰（扭）筋，间距200
直径同梁腰（扭）筋

⑯ 梁局部加高构造（向下加高）

图中未注明的锚固长度均为 LaF

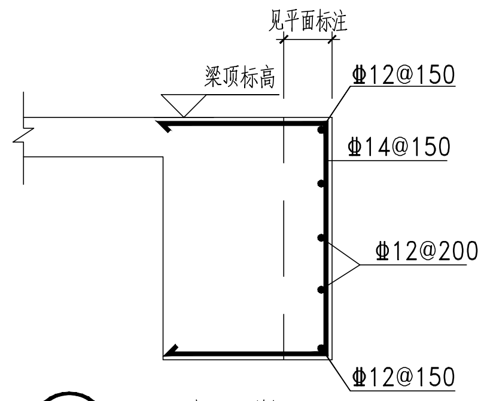
见平面标注
梁顶标高
Φ12@150
Φ14@150
Φ12@200
Φ12@150

⑰ 梁外包做法

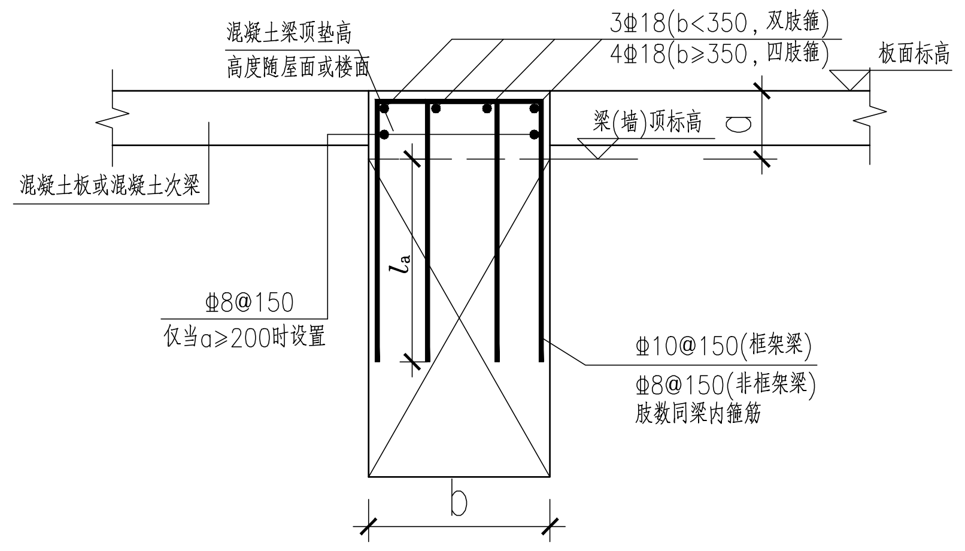
混凝土梁顶垫高
高度随屋面或楼面
3Φ18(b<350，双肢箍)
4Φ18(b≥350，四肢箍)
板面标高
梁(墙)顶标高
a
混凝土板或混凝土次梁
l_a
Φ8@150
仅当a≥200时设置
Φ10@150(框架梁)
Φ8@150(非框架梁)
肢数同梁内箍筋
b

⑱ 梁（墙）顶垫高做法

日期 Date	版次 Rev.	版次说明 Description
25.04.27	A	施工图出图

建设单位 Client
广东省代建项目管理局

设计单位 Design Institute
同济设计TJAD
同济大学建筑设计研究院（集团）有限公司
TONGJI ARCHITECTURAL DESIGN (Group) Co.,Ltd.

项目名称 Project Name
广东省岭南工商第一技师学院（国际学院）一期建设项目设计（施工图）、施工总承包

子项名称 Sub-Project	人防工程		
项目编号 Project No.	25-AL-007	子项编号 Sub-Project No.	25

职责 Responsibility	姓名 Name	签字 Signature	日期 Date
审定 Approved by	任为民	任为民	2025-04-27
审核 Reviewed by	翟宇辉	翟宇辉	2025-04-27
校对 Checked by	汤琴	汤琴	2025-04-27
设计总负责人 Principal in charge	任为民	任为民	2025-04-27
	周烨恒	周烨恒	2025-04-27
专业负责人 Discipline Responsible	刘仕卿	刘仕卿	2025-04-27
设计 Designed by	方言	方言	2025-04-27
绘图 Drawn by	方言	方言	2025-04-27

图纸名称 Sheet Title
地下室人防梁板构造详图一

专业 Discipline	结构	阶段 Stage	施工图
图号 Sheet No.	12-007	版次 Rev.	A

执业签章 Registration Stamp
中华人民共和国一级注册结构工程师
姓名：刘仕卿
注册号：3100125-S386
有效期：至2025年12月

出图签章 Release Stamp
工程施工图设计出图专用章
资质证书号：A231001250
有效期至2028年10月11日止
上海市勘察设计行业协会统一颁发

施工图出图负责人
安娜

本图须加盖出图签章，否则一律无效
Invalid Unless Stamped

会签 Confirmed by
建筑 Architecture
结构 Structure
景观 Landscape
室内 Interiors
给排水 Plumbing
暖通 HVAC
动力 Power
强电 Electricity
弱电 ELV