广东省施工图数字化审查专用
出图 设计单位：同济大学建筑设计研究院（集团）有限公司
2025年05月30日确认图纸
审图 机构名称：广东舍卫工程技术咨询有限公司
机构类别：一类　认定书编号：19079
业务范围：一类 房屋建筑（含超限高层）工程，一类 市政基础设施（给水、排水、燃气、热力、道路、桥梁、隧道、公共交通、载人索道、轨道交通、环境卫生、风景园林）工程
有效期至：2026年12月24日
2025年06月09日完成审查

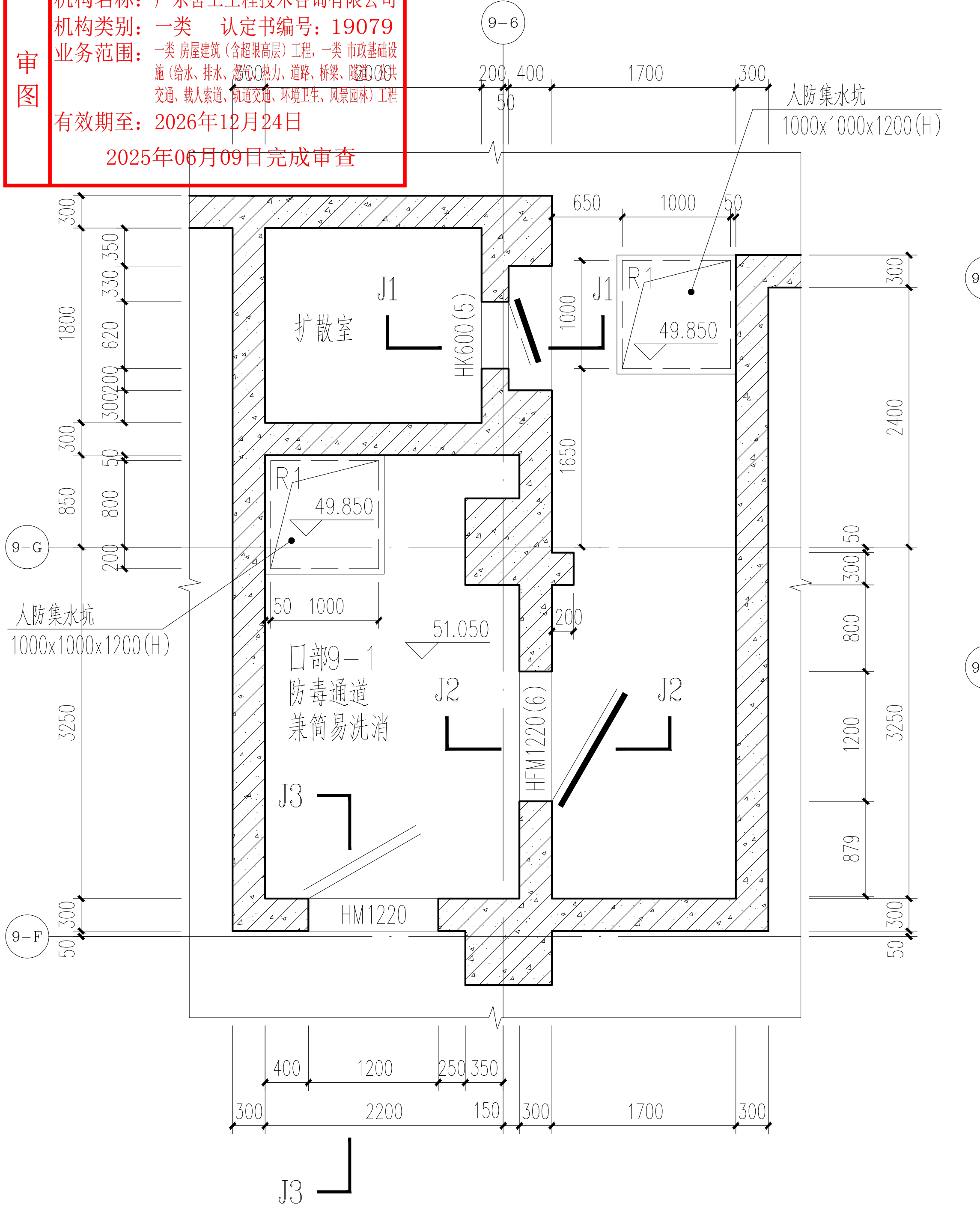
9-6
9-G
9-F
J1
J2
J3
扩散室
HK600(5)
R1
49.850
人防集水坑
1000x1000x1200(H)
口部9-1
防毒通道
兼简易洗消
51.050
HFM1220(6)
HM1220
300
1800
3250
2400
1700
650
1000
400
1200
2200

① 口部9-1 平面图 1:50

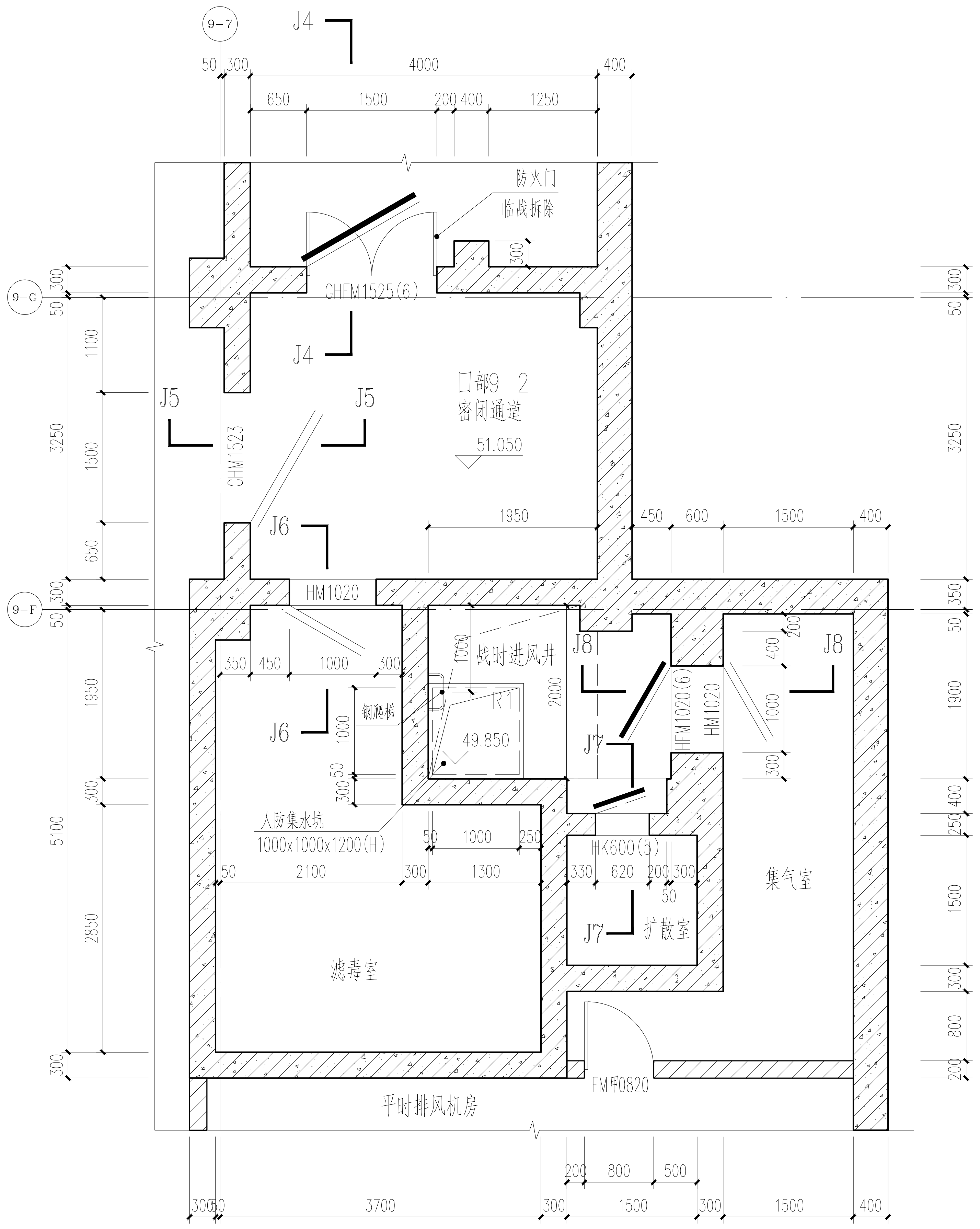
9-7
9-G
9-F
J4
J5
J6
J7
J8
防火门
临战拆除
GHFM1525(6)
GHM1523
口部9-2
密闭通道
51.050
HM1020
战时进风井
钢爬梯
R1
49.850
HFM1020(6)
HM1020
HK600(5)
扩散室
集气室
人防集水坑
1000x1000x1200(H)
滤毒室
平时排风机房
FM甲0820
4000
3700
1500
5100
3250

② 口部9-2 平面图 1:50

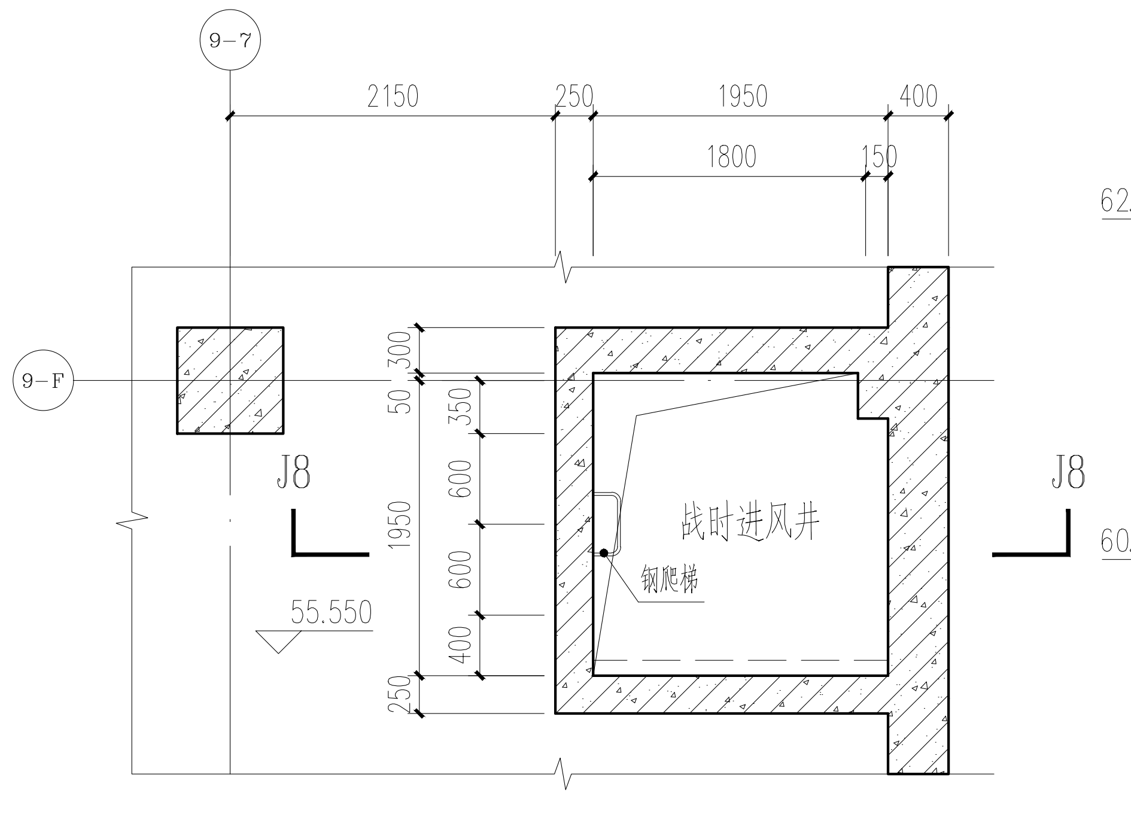
9-7
9-F
J8
战时进风井
钢爬梯
55.550
2150
250
1950
400
1800
150

进风井 地下一层平面图 1:50

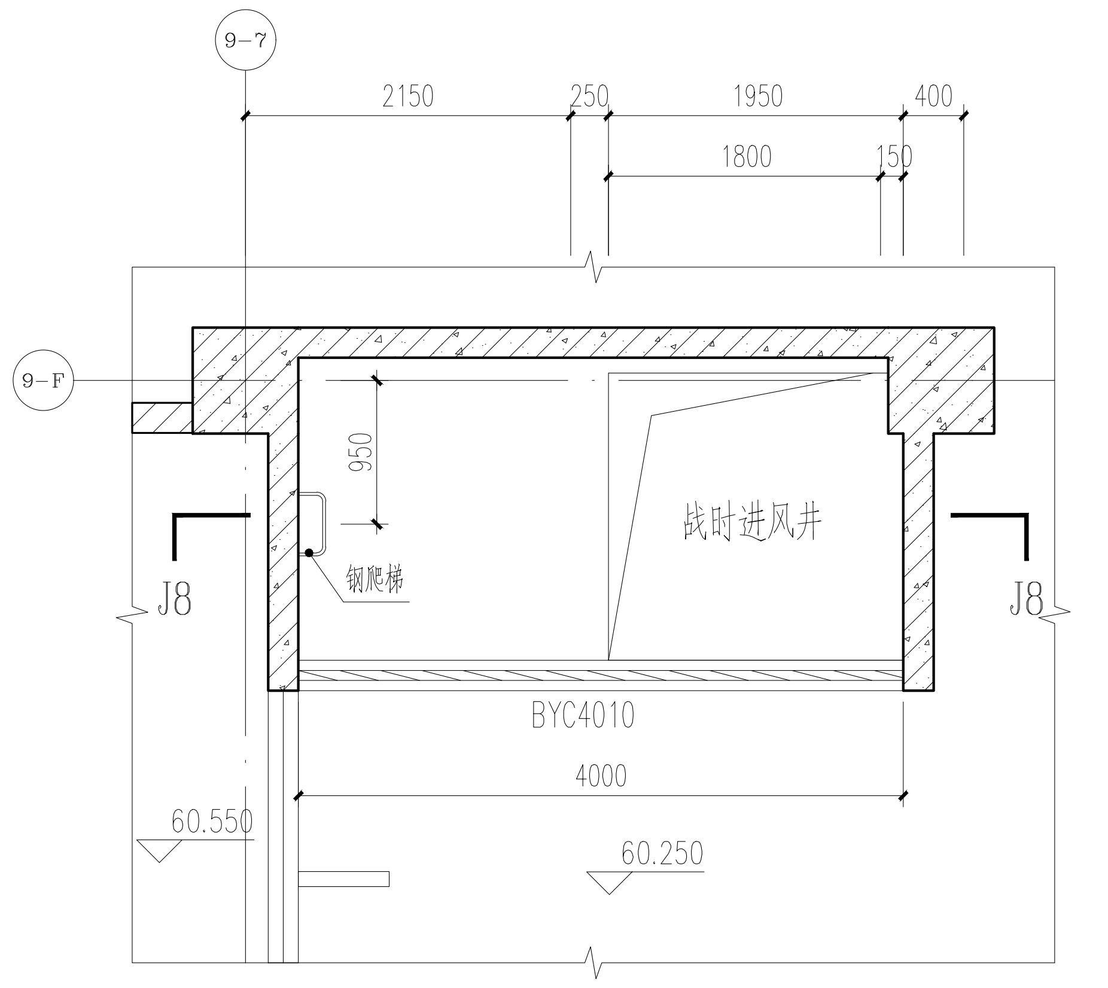
9-7
9-F
J8
战时进风井
钢爬梯
BYC4010
4000
60.550
60.250
2150
250
1950
400
1800
150

进风井 一层平面图 1:50

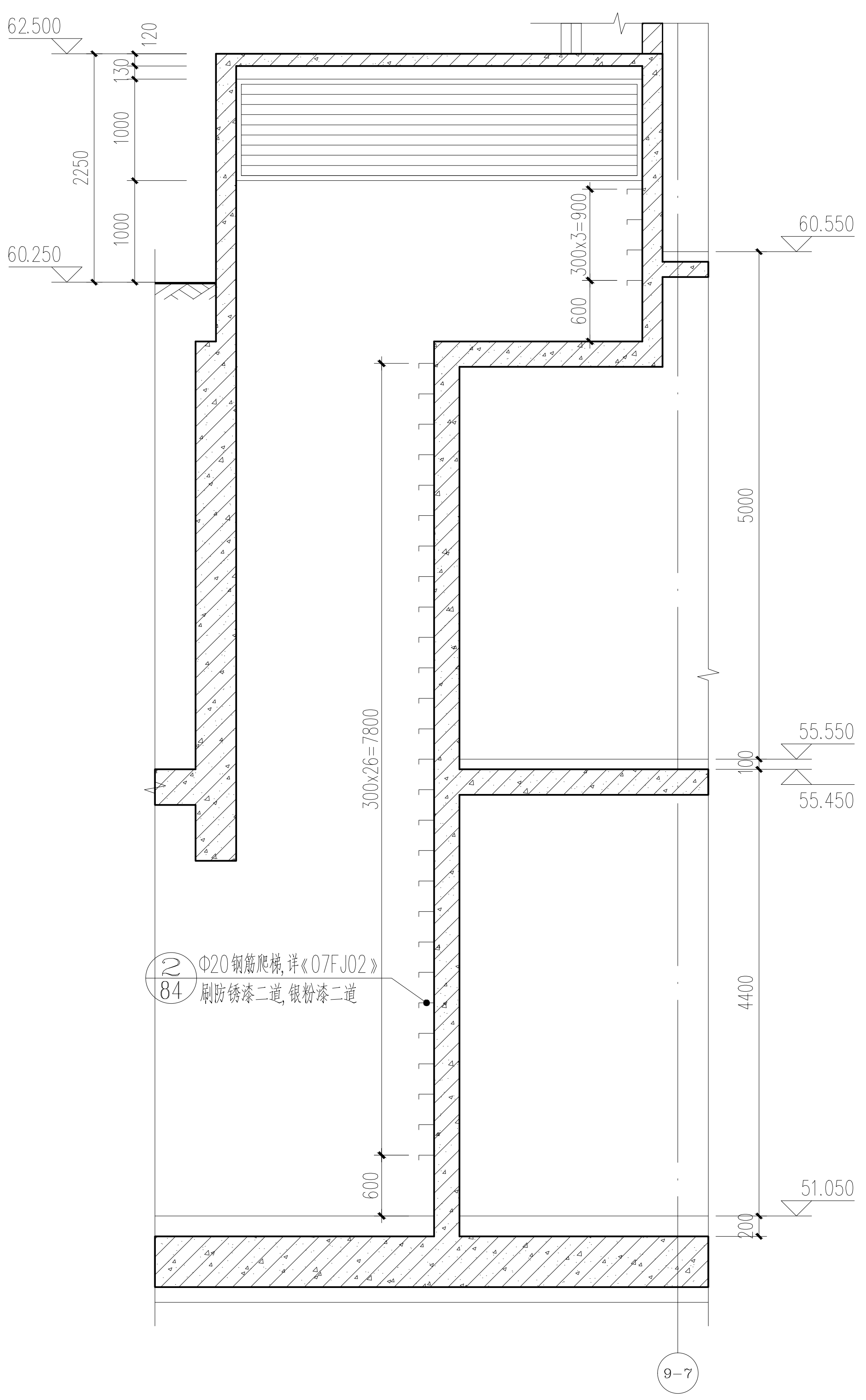
62.500
60.550
60.250
55.550
55.450
51.050
2250
300x3=900
300x26=7800
5000
4400
Φ20钢筋爬梯，详《07FJ02》
84
刷防锈漆二道，银粉漆二道
9-7

J8-J8 剖面图 1:50

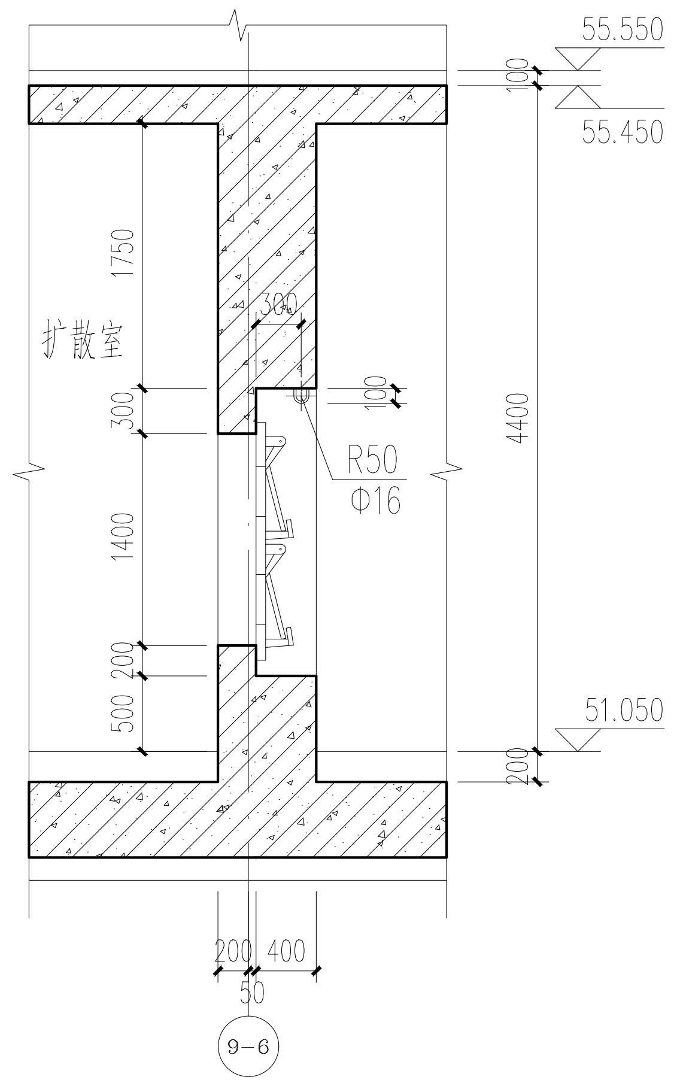
55.550
55.450
51.050
扩散室
R50
Φ16
1750
1400
4400
200
400
9-6

J1-J1 剖面图 1:50

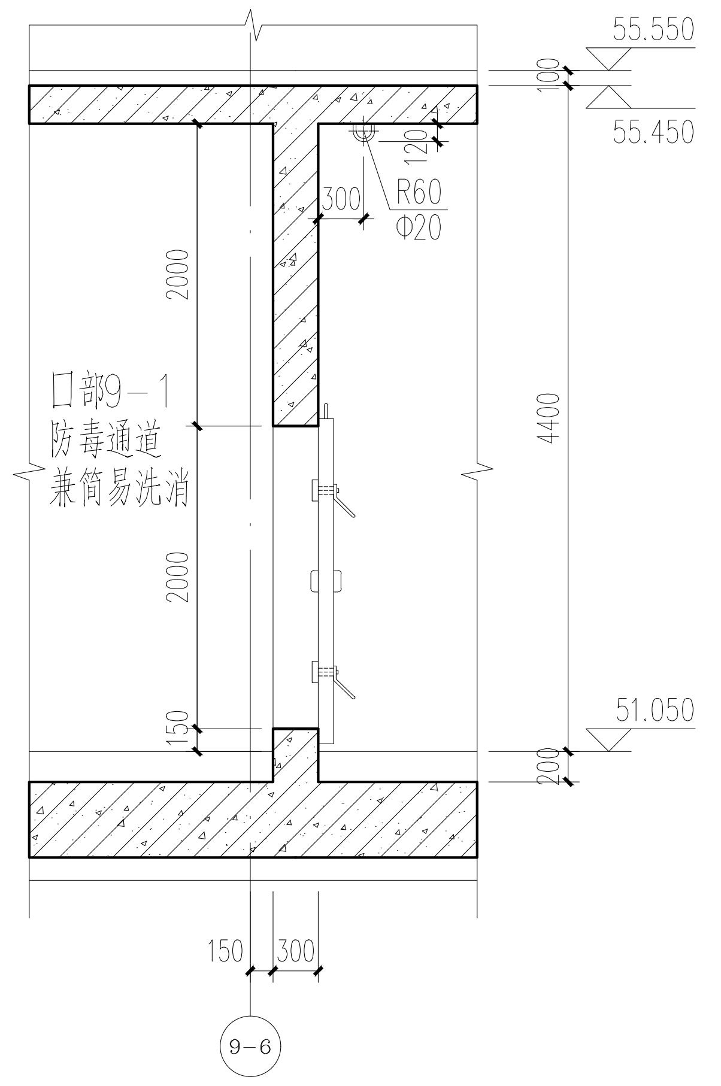
55.550
55.450
51.050
口部9-1
防毒通道
兼简易洗消
R60
Φ20
2000
4400
150
300
9-6

J2-J2 剖面图 1:50

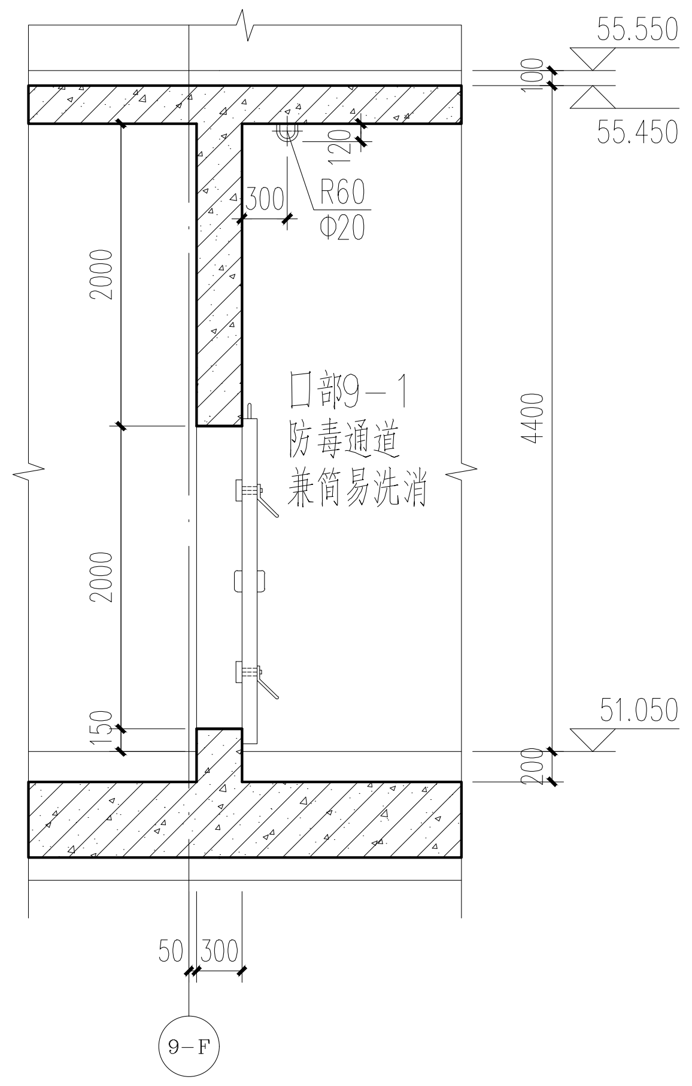
55.550
55.450
51.050
口部9-1
防毒通道
兼简易洗消
R60
Φ20
2000
4400
50
300
9-F

J3-J3 剖面图 1:50

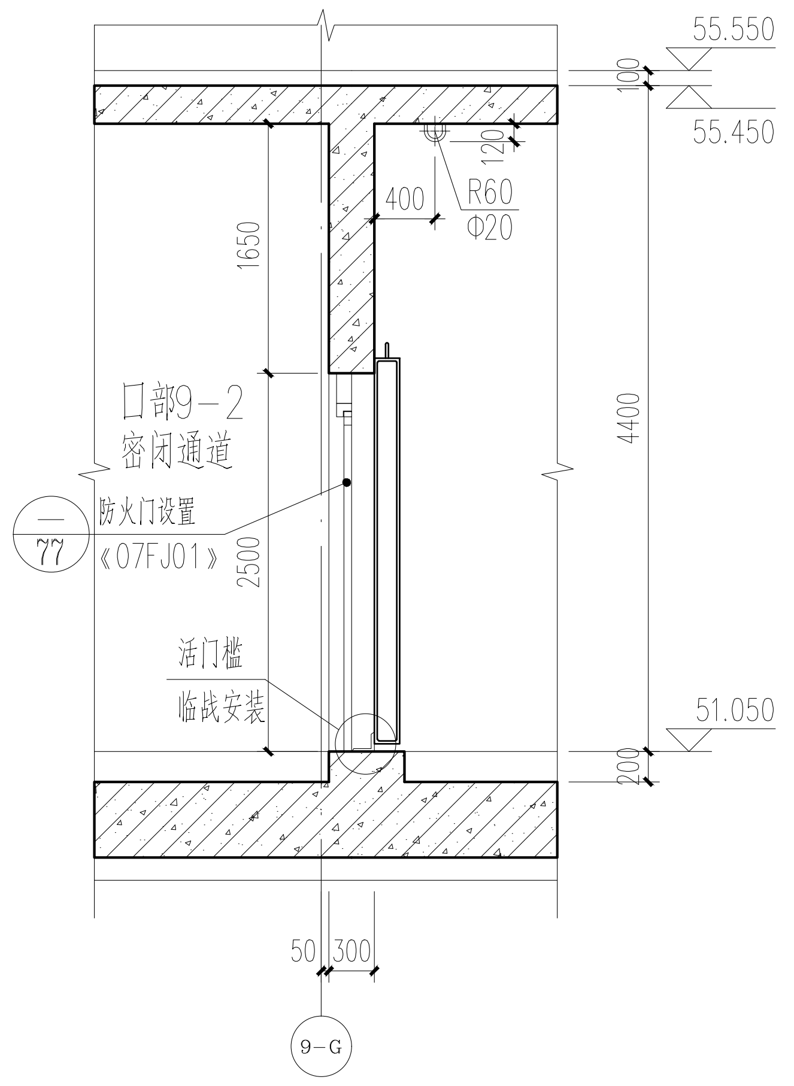
55.550
55.450
51.050
口部9-2
密闭通道
R60
Φ20
防火门设置
《07FJ01》
77
活门槛
临战安装
1650
2500
4400
50
300
9-G

J4-J4 剖面图 1:50

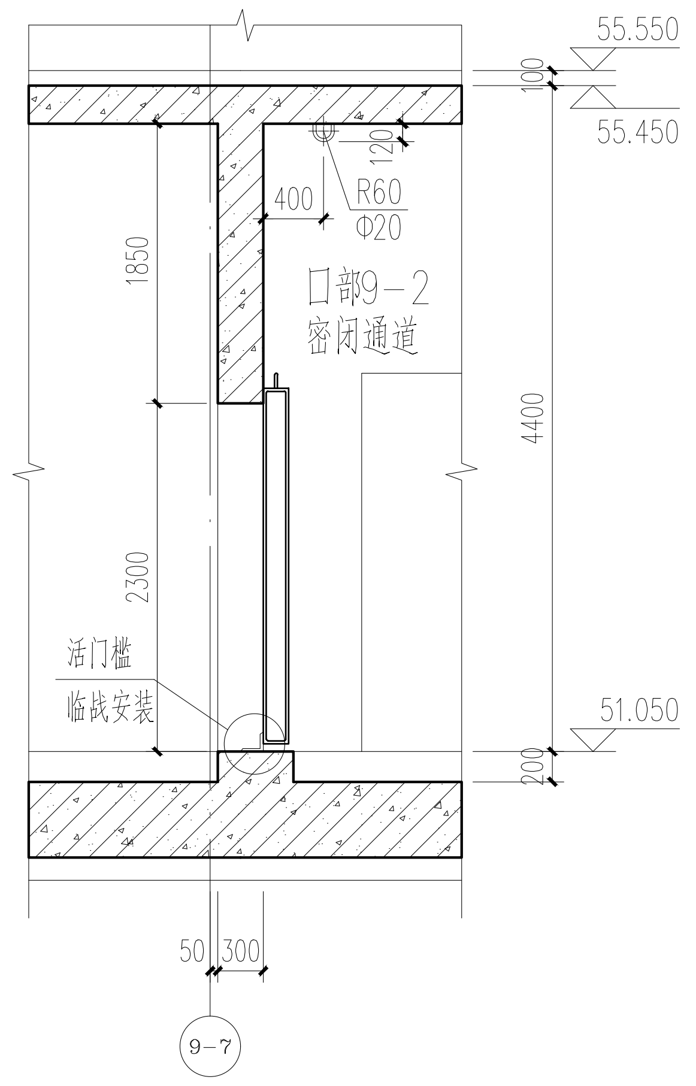
55.550
55.450
51.050
口部9-2
密闭通道
R60
Φ20
活门槛
临战安装
1850
2300
4400
50
300
9-7

J5-J5 剖面图 1:50

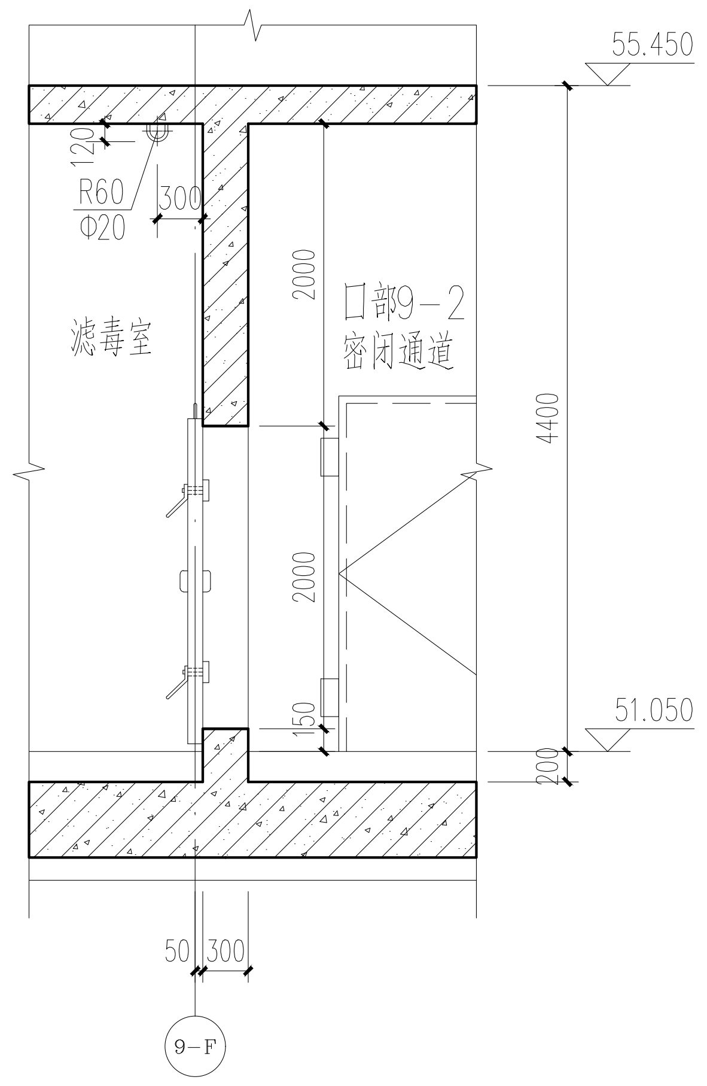
55.450
51.050
滤毒室
口部9-2
密闭通道
R60
Φ20
2000
4400
50
300
9-F

J6-J6 剖面图 1:50

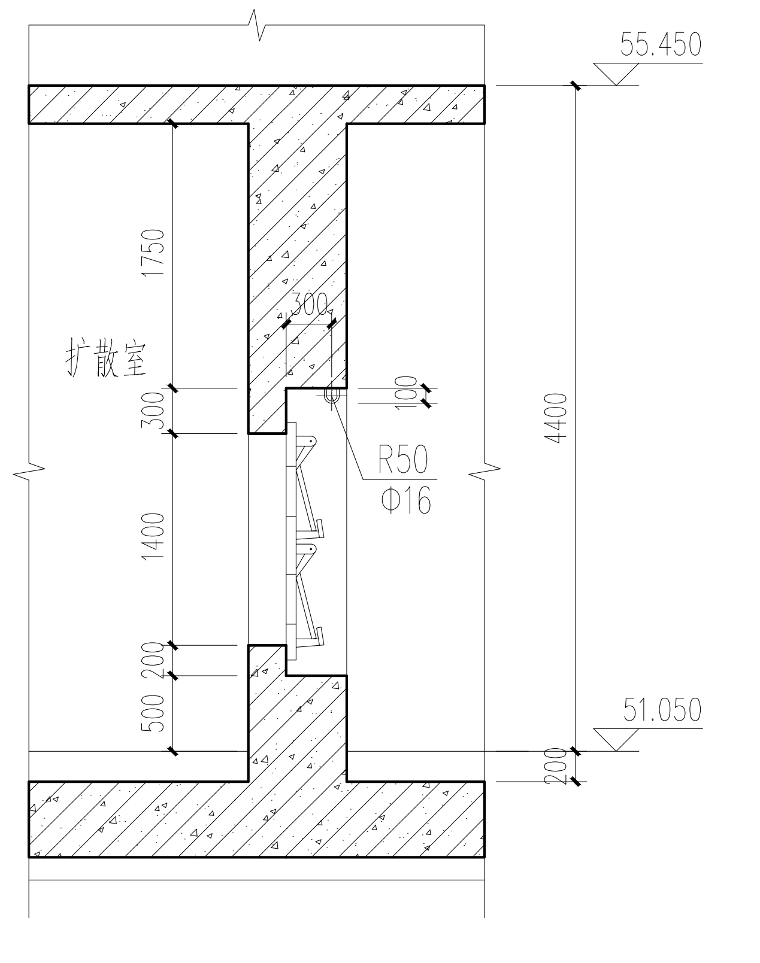
55.450
51.050
扩散室
R50
Φ16
1750
1400
4400

J7-J7 剖面图 1:50

会签 Confirmed by
建筑 Architecture
结构 Structure
景观 Landscape
室内 Interiors
给排水 Plumbing
暖通 HVAC
动力 Power
强电 Electricity
弱电 ELV

日期 Date	版次 Rev.	版次说明 Description
25.04.27	A	施工图出图

建设单位 Client
广东省代建项目管理局

设计单位 Design Institute
同济设计TJAD
同济大学建筑设计研究院（集团）有限公司
TONGJI ARCHITECTURAL DESIGN (Group) Co.,Ltd.

项目名称 Project Name
广东省岭南工商第一技师学院（国际学院）一期建设项目设计（施工图）、施工总承包

子项名称 Sub-Project	人防工程		
项目编号 Project No.	25-AL-007	子项编号 Sub-Project No.	25
职责 Responsibility	姓名 Name	签字 Signature	日期 Date
审定 Approved by	任为民	任为民	2025-04-27
审核 Reviewed by	倪峰	倪峰	2025-04-27
校对 Checked by	杨嘉伟	杨嘉伟	2025-04-27
设计总负责人 Principal in charge	任为民	任为民	2025-04-27
	周烨恒	周烨恒	2025-04-27
专业负责人 Discipline Responsible	沈志红	沈志红	2025-04-27
设计 Designed by	宋家琦	宋家琦	2025-04-27
绘图 Drawn by	宋家琦	宋家琦	2025-04-27

图纸名称 Sheet Title
口部9-1、9-2大样图

专业 Discipline	建筑	阶段 Stage	施工图
图号 Sheet No.	80-011	版次 Rev.	A

执业签章 Registration Stamp
中华人民共和国一级注册建筑师
姓名：沈志红
注册号：3100125-403
有效期：至2025年10月31日

出图签章 Release Stamp
工程施工图设计出图专用章
资质证书号：A231001250
有效期至2028年10月11日止
上海市勘察设计行业协会统一颁发

施工图出图负责人
安娜

本图须加盖出图签章，否则一律无效
Invalid Unless Stamped