广东省施工图数字化审查专用
出图 设计单位：同济大学建筑设计研究院（集团）有限公司
2025年05月30日确认图纸
审图 机构名称：广东舍卫工程技术咨询有限公司
机构类别：一类　认定书编号：19079
业务范围：一类 房屋建筑（含超限高层）工程，一类 市政基础设施（给水、排水、燃气、热力、道路、桥梁、隧道、公共交通、载人索道、轨道交通、环境卫生、风景园林）工程
有效期至：2026年12月24日
2025年06月09日完成审查

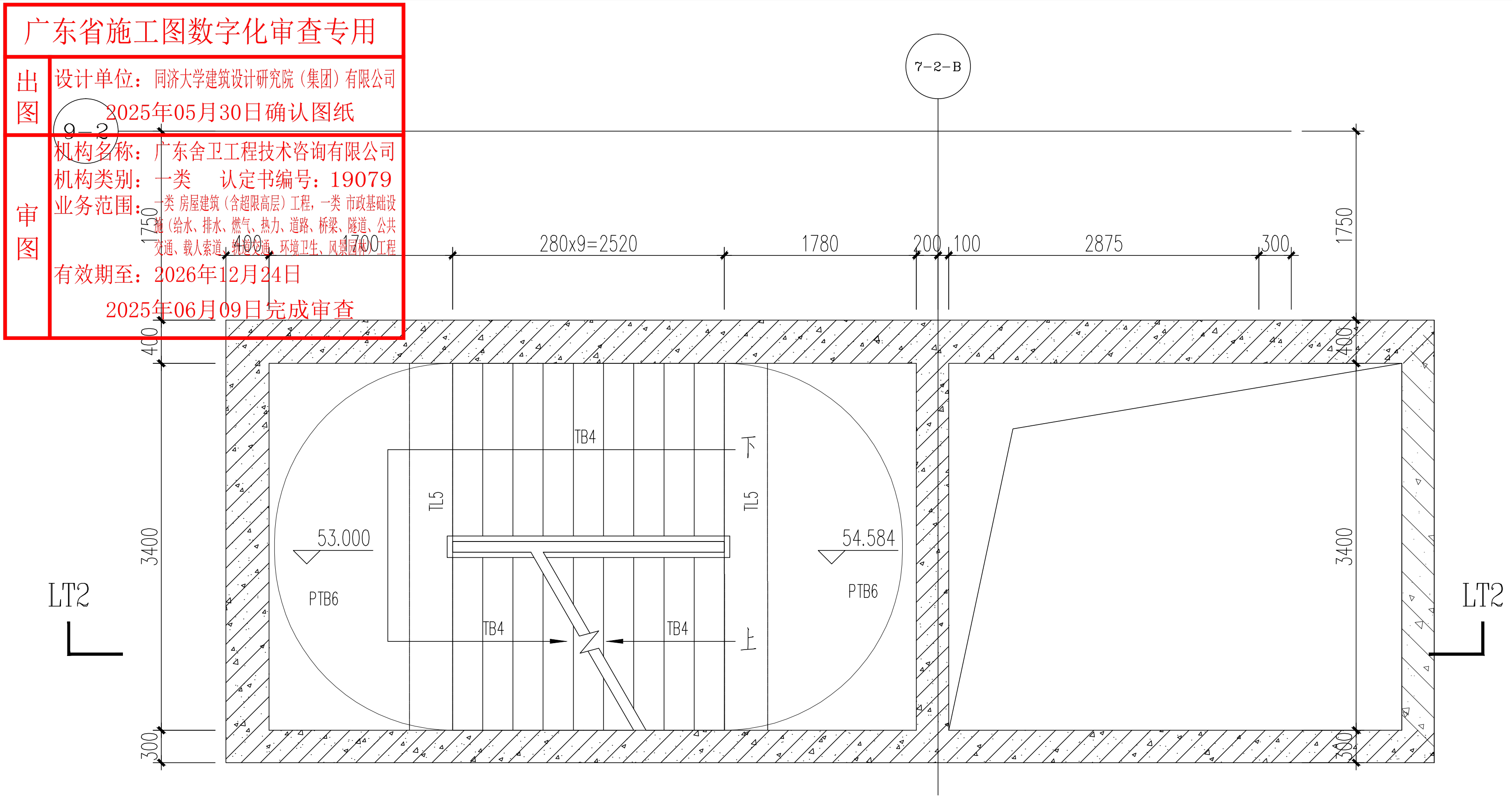
9-2
7-2-B
1750
400
1700
280x9=2520
1780
200
100
2875
300
3400
53.000
54.584
PTB6
TB4
TL5
下
上
LT2

LTB-2 54.584平面图　1:50

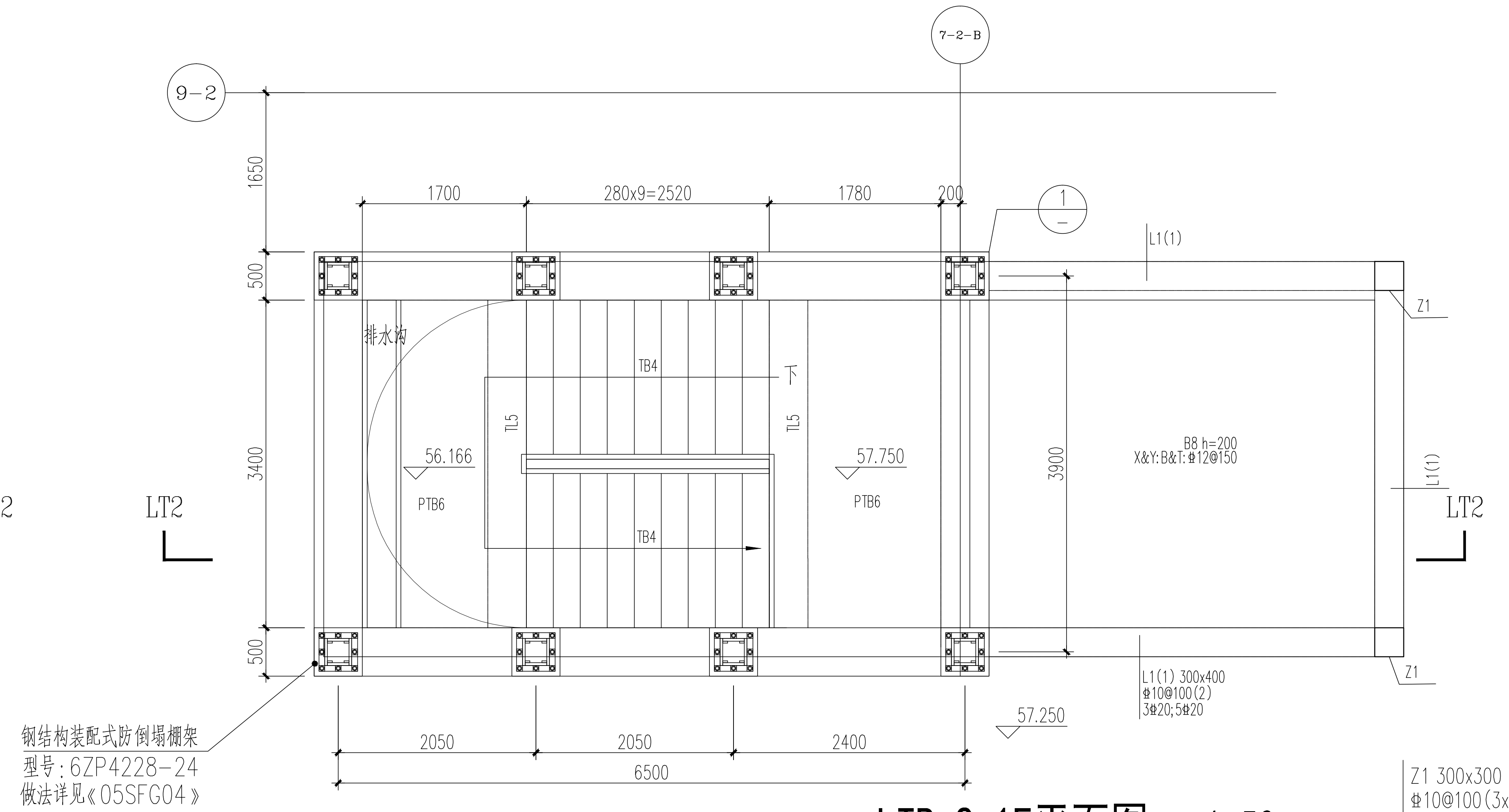
9-2
7-2-B
1650
500
3400
1700
280x9=2520
1780
200
排水沟
56.166
57.750
PTB6
TB4
TL5
下
3900
B8 h=200
X&Y:B&T:Φ12@150
L1(1)
Z1
LT2
L1(1) 300x400
Φ10@100(2)
3Φ20;5Φ20
57.250
2050
2050
2400
6500
钢结构装配式防倒塌棚架
型号：6ZP4228-24
做法详见《05SFG04》

LTB-2 1F平面图　1:50

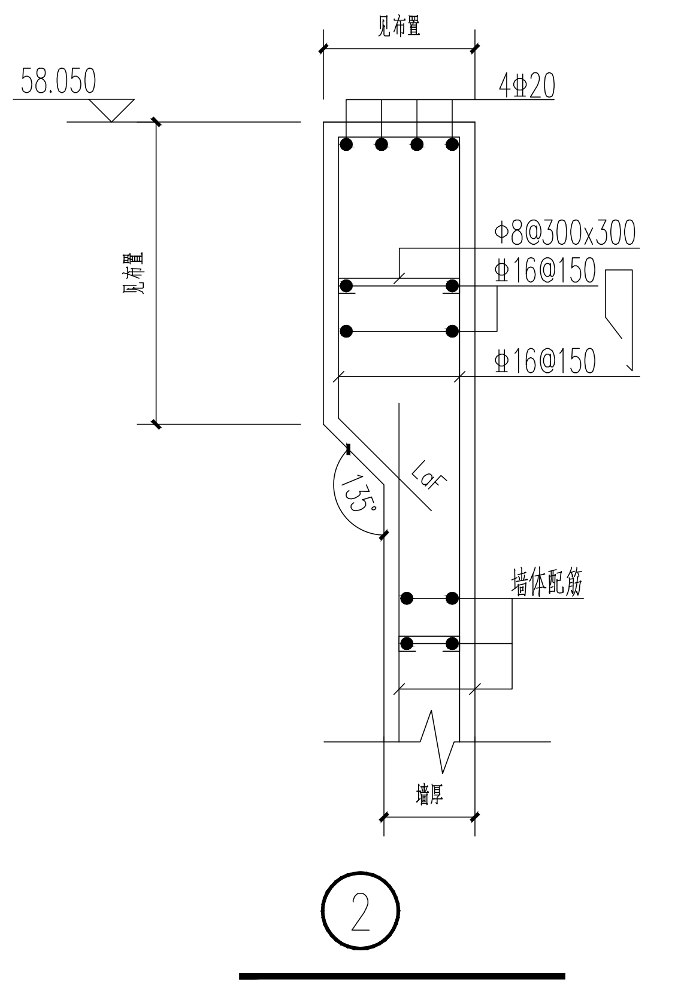
58.050
见布置
4Φ20
Φ8@300x300
Φ16@150
Φ16@150
135°
LaF
墙体配筋
墙厚
2

图中未注明的钢筋锚固≥LaF

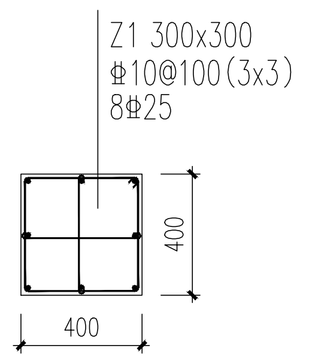
Z1 300x300
Φ10@100(3x3)
8Φ25
400
400

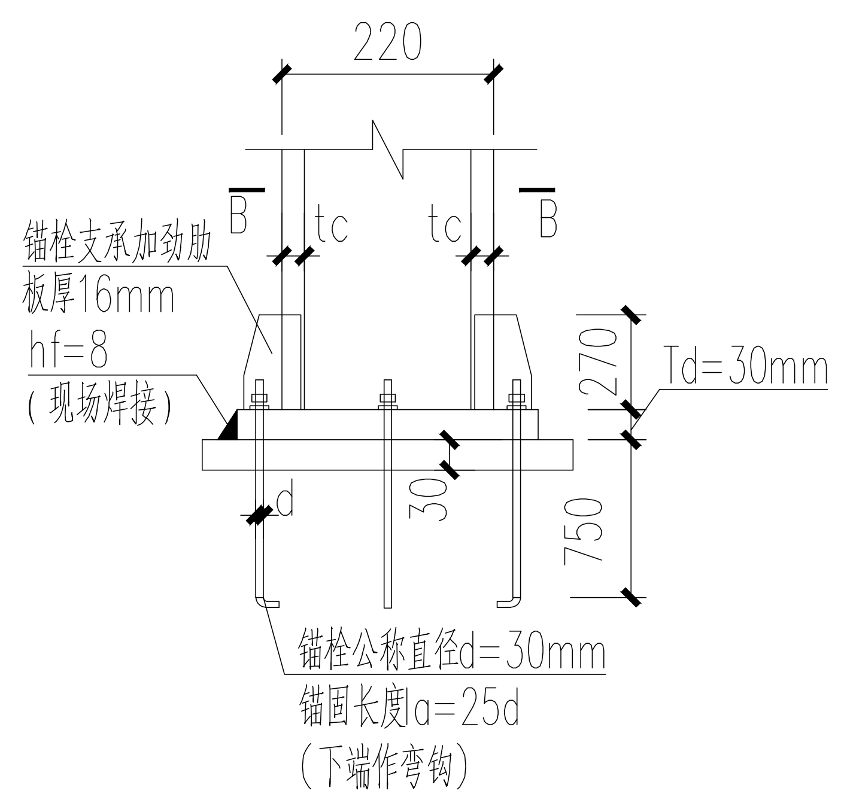
220
B
B
tc
tc
锚栓支承加劲肋
板厚16mm
hf=8
(现场焊接)
270
Td=30mm
30
750
d
锚栓公称直径d=30mm
锚固长度la=25d
(下端作弯钩)

① 钢柱脚详图

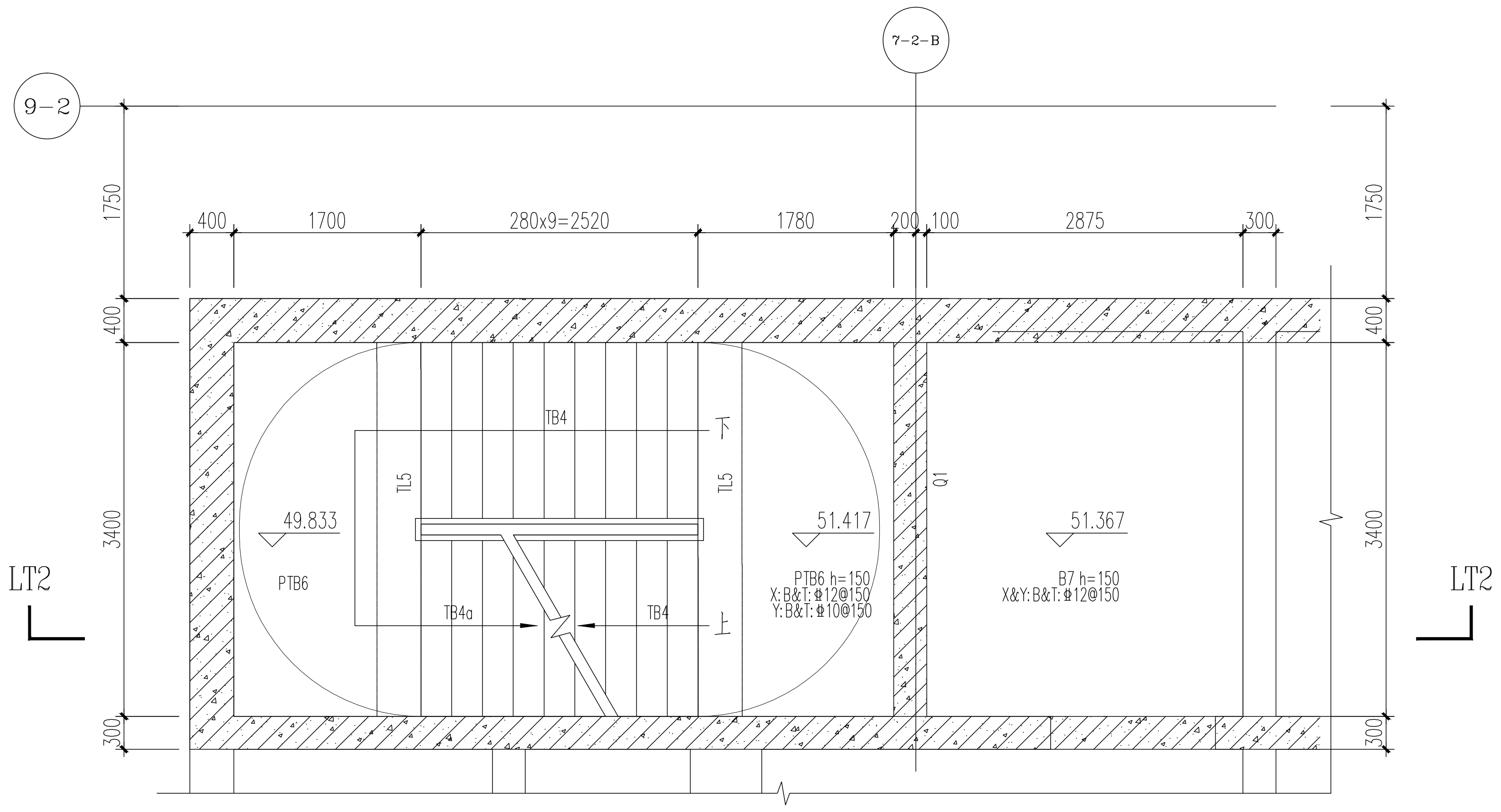
9-2
7-2-B
1750
400
1700
280x9=2520
1780
200
100
2875
300
3400
49.833
51.417
51.367
PTB6
TB4a
TB4
TL5
Q1
下
上
PTB6 h=150
X:B&T:Φ12@150
Y:B&T:Φ10@150
B7 h=150
X&Y:B&T:Φ12@150
LT2

LTB-2 51.417平面图　1:50

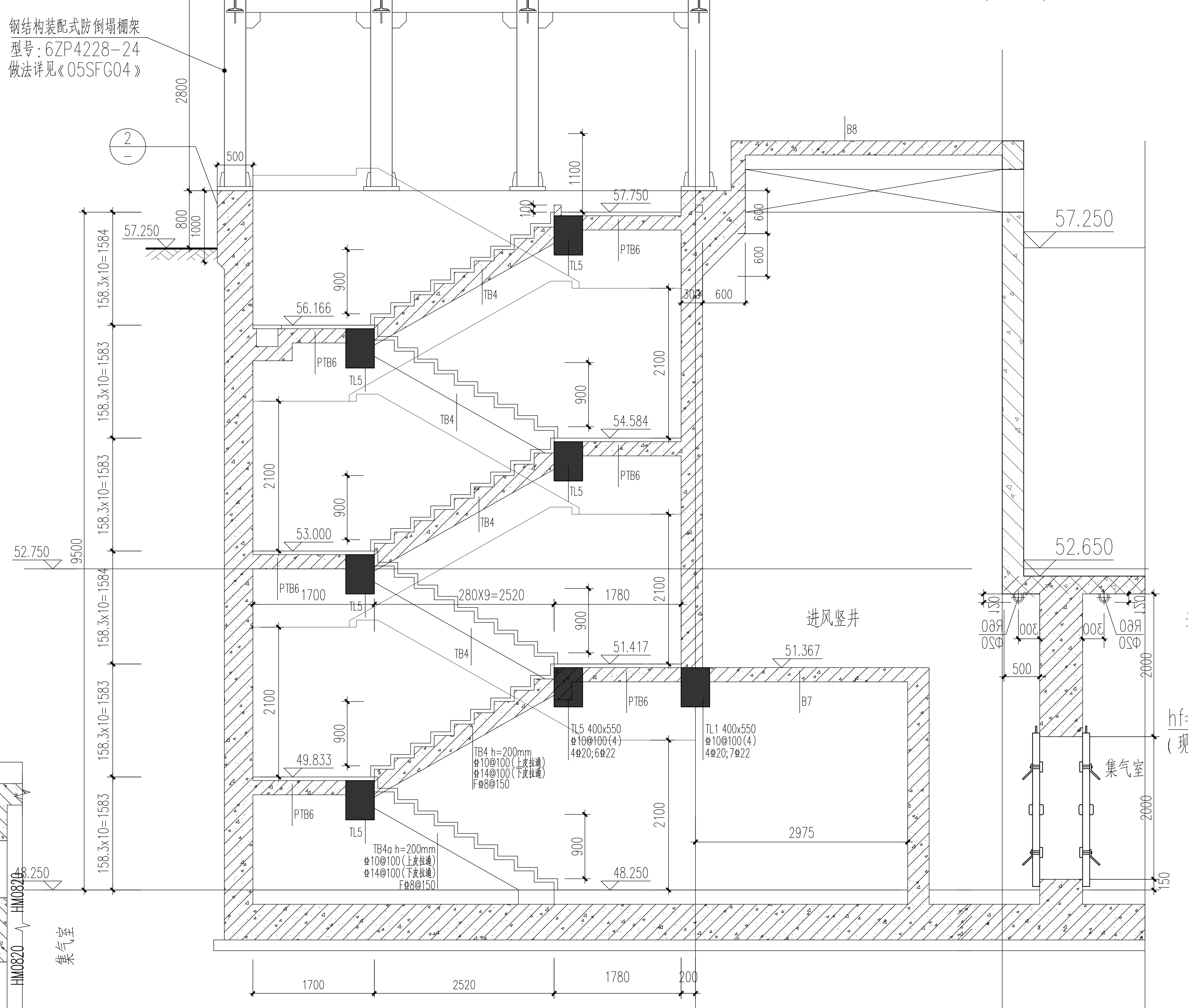
2050
2050
2400
钢结构装配式防倒塌棚架
型号：6ZP4228-24
做法详见《05SFG04》
2800
2
500
800
1000
57.250
57.750
56.166
54.584
53.000
51.417
51.367
49.833
48.250
52.750
52.650
57.250
9500
158.3x10=1584
158.3x10=1583
158.3x10=1583
158.3x10=1583
158.3x10=1583
1100
900
2100
600
PTB6
TL5
TB4
TB4a
B8
B7
1700
280X9=2520
1780
进风竖井
集气室
TL5 400x550
Φ10@100(4)
4Φ20;6Φ22
TL1 400x550
Φ10@100(4)
4Φ20;7Φ22
TB4 h=200mm
Φ10@100(上皮拉通)
Φ14@100(下皮拉通)
FΦ8@150
TB4a h=200mm
Φ10@100(上皮拉通)
Φ14@100(下皮拉通)
FΦ8@150
2975
2000
150
1700
2520
1780
200

LT2-LT2 剖面图　1:50

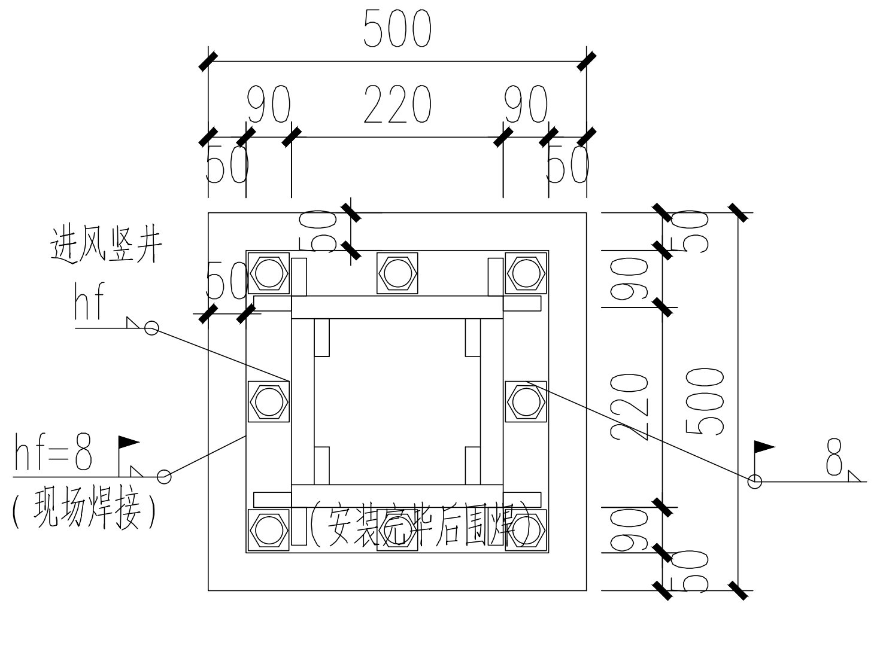
500
90
220
90
50
进风竖井
hf
hf=8
(现场焊接)
(安装完毕后围焊)
8

B-B 剖面图

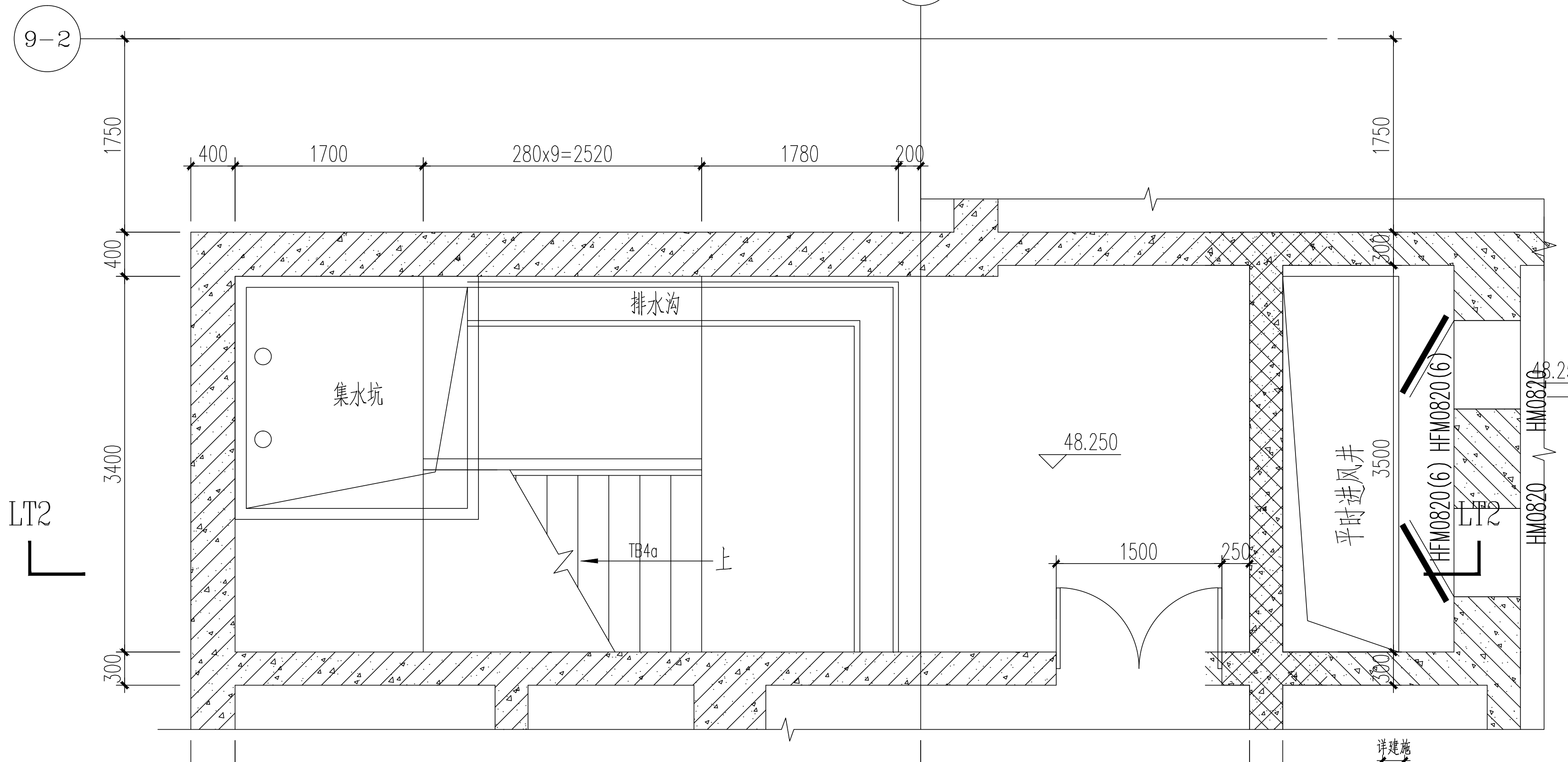
9-2
7-2-B
1750
400
1700
280x9=2520
1780
200
集水坑
排水沟
48.250
TB4a
上
1500
250
平时进风井
3500
HFM0820(6)
HM0820
集气室
LT2
3400
300
400
6200
2975
300

LTB-2 B2层平面图　1:50

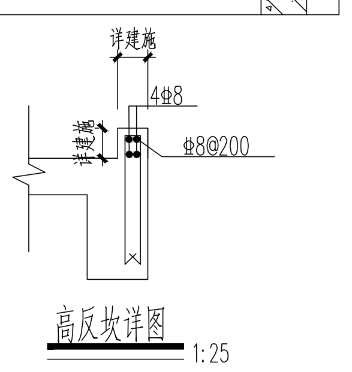

高反坎详图 1:25

说明：1.施工结合其他各专业图纸及主体设计院相关地下室图纸。
2.楼梯混凝土等级C35。
3.混凝土墙体详见墙柱平面布置图或主体设计院图纸。
4.施工时，应配合建筑施工图预埋栏杆预埋件。
5.楼梯梁面标高具体结合楼梯剖面图施工。
6.楼梯板按总说明要求设置梅花拉结筋。
7.楼梯梯板锚固节点详《07FG03》。
8.楼梯起步做法详结构总说明。
9.图中Q*配筋见结施22-007内墙配筋表.

说明：
1.坡道在战时需做钢结构装配式防倒塌棚架，钢结构防倒塌棚架选用图集<05SFG04>中的6ZP4228-24.
2.施工时在坡道上需预埋Q235B钢柱脚锚板及8根ø30锚栓.具体做法详见<05SFG04>.
3.柱脚底板开孔直径为锚栓直径加5mm.

日期 Date	版次 Rev.	版次说明 Description
25.04.27	A	施工图出图

建设单位 Client
广东省代建项目管理局

设计单位 Design Institute
同济设计TJAD
同济大学建筑设计研究院（集团）有限公司
TONGJI ARCHITECTURAL DESIGN (Group) Co.,Ltd.

项目名称 Project Name
广东省岭南工商第一技师学院（国际学院）一期建设项目设计（施工图）、施工总承包

子项名称 Sub-Project	人防工程		
项目编号 Project No.	25-AL-007	子项编号 Sub-Project No.	25

职责 Responsibility	姓名 Name	签字 Signature	日期 Date
审定 Approved by	任为民		2025-04-27
审核 Reviewed by	翟宇辉		2025-04-27
校对 Checked by	汤琴		2025-04-27
设计总负责人 Principal in charge	任为民		2025-04-27
	周烨恒		2025-04-27
专业负责人 Discipline Responsible	刘仕卿	刘仕卿	2025-04-27
设计 Designed by	方言	方言	2025-04-27
绘图 Drawn by	方言	方言	2025-04-27

图纸名称 Sheet Title
楼梯LTB-2详图

专业 Discipline	结构	阶段 Stage	施工图
图号 Sheet No.	60-002	版次 Rev.	A

执业签章 Registration Stamp
中华人民共和国一级注册结构工程师
姓名：刘仕卿
注册号：3100125-S386
有效期：至2025年12月

出图签章 Release Stamp
工程施工图设计出图专用章
资质证书号：A231001250
有效期至2028年10月11日止
上海市勘察设计行业协会统一颁发

施工图出图负责人
安娜

本图须加盖出图签章，否则一律无效
Invalid Unless Stamped