广东省施工图数字化审查专用

出图
设计单位：同济大学建筑设计研究院（集团）有限公司
2025年05月30日确认图纸

审图
机构名称：广东舍卫工程技术咨询有限公司
机构类别：一类　认定书编号：19079
业务范围：一类 房屋建筑（含超限高层）工程，一类 市政基础设施（给水、排水、燃气、热力、道路、桥梁、隧道、公共交通、载人索道、轨道交通、环境卫生、风景园林）工程
有效期至：2026年12月24日
2025年06月09日完成审查

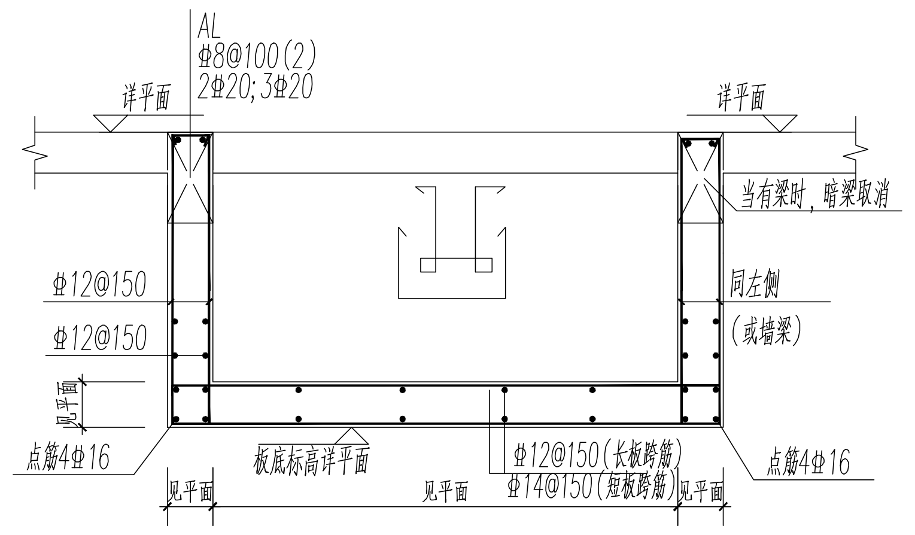

AL
Φ8@100(2)
2Φ20;3Φ20
详平面
当有梁时，暗梁取消
Φ12@150
Φ12@150
同左侧
(或墙梁)
见平面
点筋4Φ16
板底标高详平面
Φ12@150(长板跨筋)
Φ14@150(短板跨筋)
见平面

⑲ 下土建风道/夹层通用示意做法

平面位置详建筑图

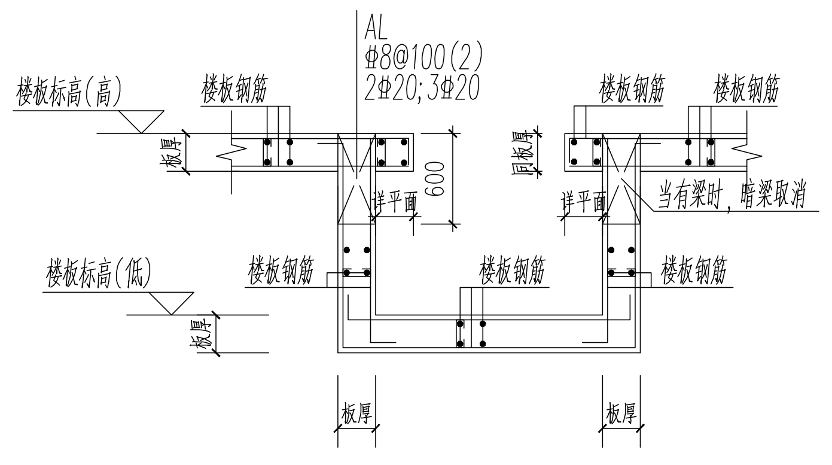

AL
Φ8@100(2)
2Φ20;3Φ20
楼板标高(高)
楼板钢筋
楼板钢筋
楼板标高(低)
楼板钢筋
楼板钢筋
当有梁时，暗梁取消
板厚
板厚
600

㉑ 局部降板构造 1:50

图中未注明的锚固长度均为 LaF

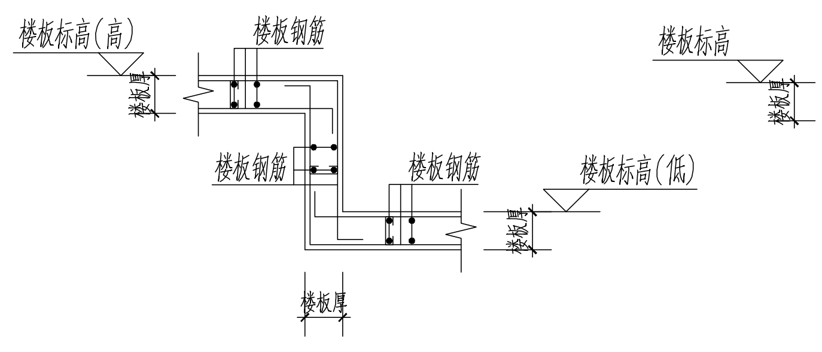

楼板标高(高)
楼板钢筋
楼板钢筋
楼板钢筋
楼板标高(低)
楼板厚

㉒ 折板构造1

图中未注明的锚固长度均为 LaF

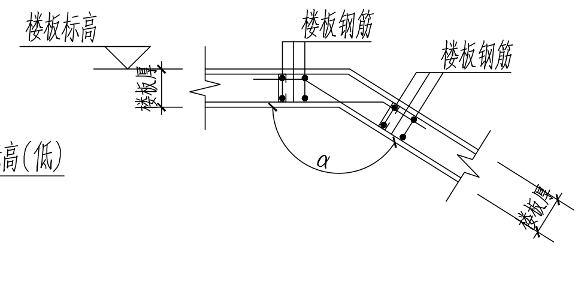

楼板标高
楼板钢筋
楼板钢筋
α

㉓ 折板构造2

图中未注明的锚固长度均为 LaF

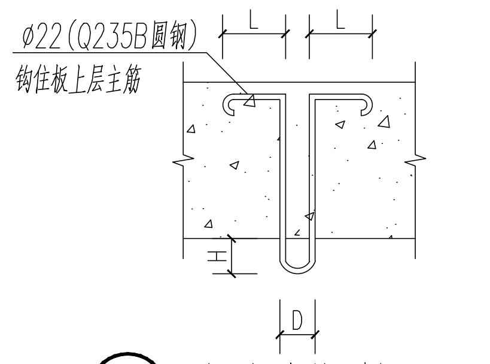

Φ22(Q235B圆钢)
钩住板上层主筋
L
L
H
D

㉔ 电站吊钩详图

图中D=60mm；H=120mm；L≥500mm。

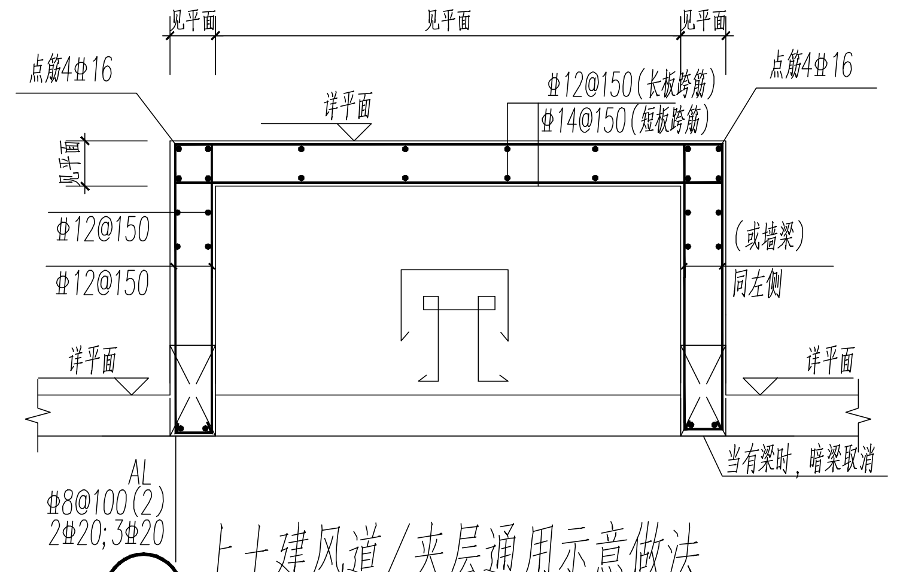

见平面
见平面
见平面
点筋4Φ16
点筋4Φ16
详平面
Φ12@150(长板跨筋)
Φ14@150(短板跨筋)
Φ12@150
Φ12@150
(或墙梁)
同左侧
详平面
详平面
当有梁时，暗梁取消
AL
Φ8@100(2)
2Φ20;3Φ20

⑳ 上土建风道/夹层通用示意做法

平面位置详建筑图

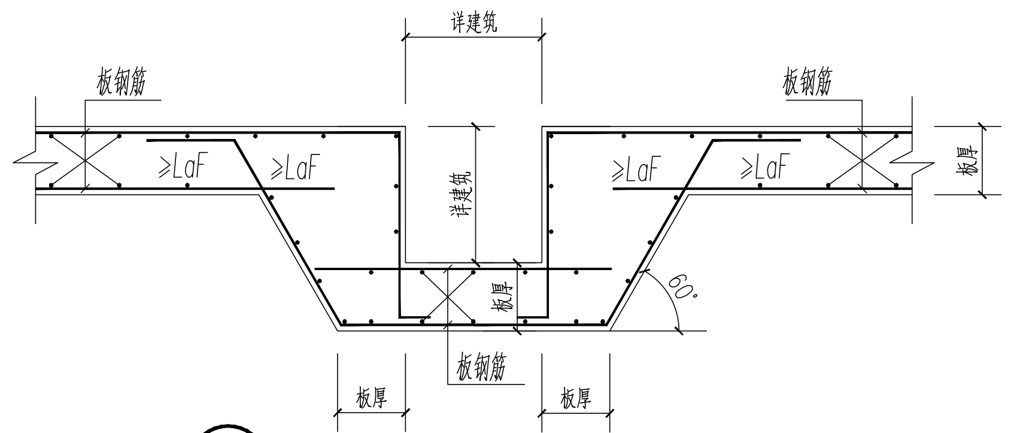

详建筑
板钢筋
板钢筋
>LaF
>LaF
>LaF
>LaF
60°
板厚
板钢筋
板厚

㉕ 板上设截流沟做法示意

位置详建施

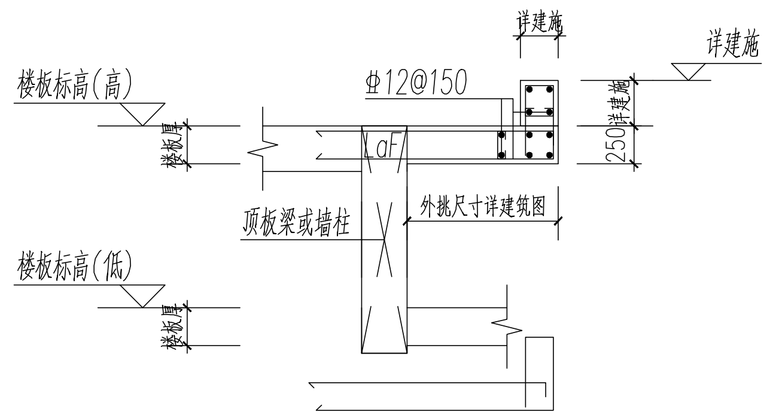

详建施
详建施
楼板标高(高)
Φ12@150
LaF
顶板梁或墙柱
外挑尺寸详建筑图
楼板标高(低)
楼板厚
250

㉖ 室内区顶板外挑做法 1:50

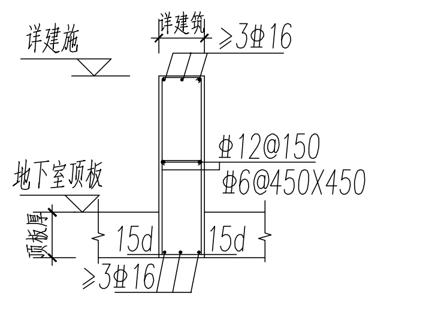

详建施
详建施
>3Φ16
Φ12@150
Φ6@450X450
地下室顶板
顶板厚
15d
15d
>3Φ16

㉗ 顶板翻口做法 1:50

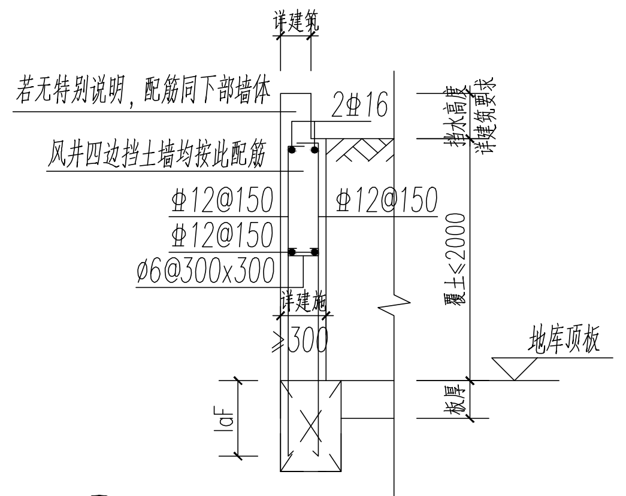

详建筑
若无特别说明，配筋同下部墙体
2Φ16
风井四边挡土墙均按此配筋
Φ12@150
Φ12@150
Φ12@150
Φ6@300x300
详建施
≥300
覆土≤2000
地库顶板
板厚
laF

㉘ 顶板上挡土墙通用做法 1:50

本图适用于坡道、楼梯、风井等
未特别说明处顶板上挡土墙

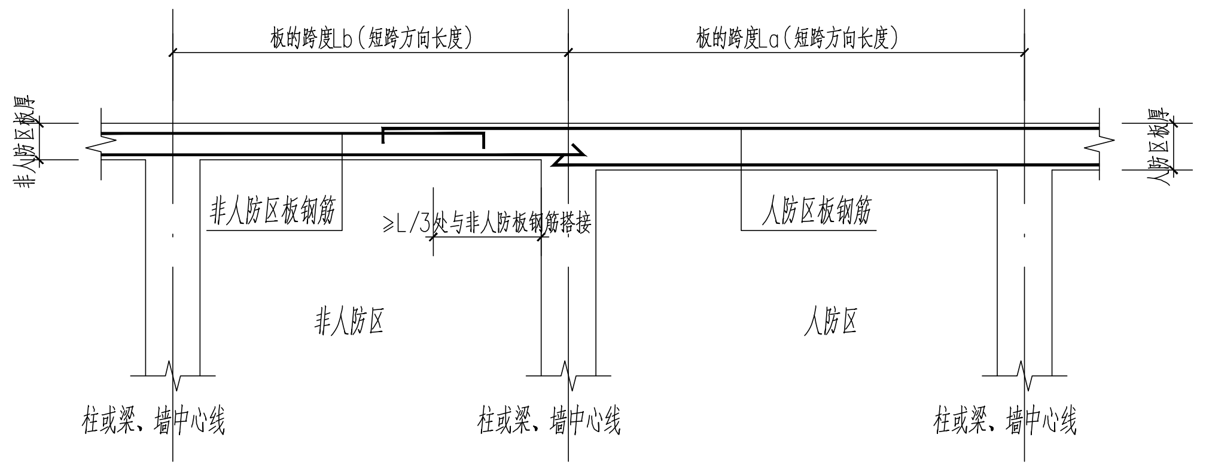

板的跨度Lb(短跨方向长度)
板的跨度La(短跨方向长度)
非人防区板钢筋
≥L/3处与非人防板钢筋搭接
人防区板钢筋
非人防区
人防区
柱或梁、墙中心线
柱或梁、墙中心线
柱或梁、墙中心线

㉙ 人防区与非人防区交界处板钢筋做法示意

此图结构构件形状仅为示意
L取相邻跨度La，Lb的大值

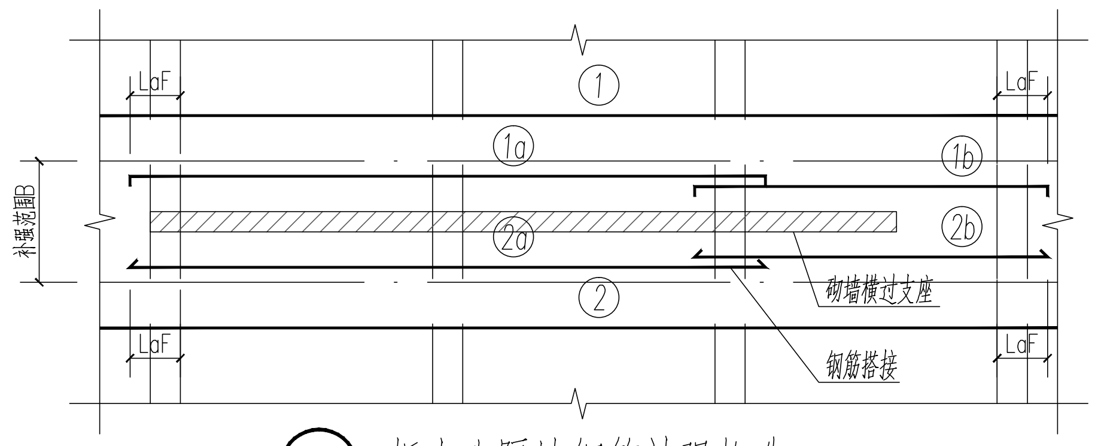

①
LaF
LaF
①a
①b
②a
②b
②
补强范围B
砌墙横过支座
LaF
LaF
钢筋搭接

㉛ 板上砌隔墙钢筋补强构造

1）隔墙适用范围：隔墙厚度≤200mm，高度≤5000mm，密度等级B07及以下的蒸压加气混凝土砌块；
2）补强范围：B=隔墙厚+楼板厚*2+100；
3）①、②钢筋为楼板原设计贯通筋，详楼板配筋图；
4）①a、②a钢筋为隔墙下补强贯通筋，钢筋牌号较①、②钢筋加大一档，钢筋间距不变；
如①、②钢筋为Φ14@150，①a、②a钢筋即为Φ16@150。
5）①b、②b钢筋为隔墙横过支座时补强贯通筋，钢筋牌号较①、②钢筋加大两档，钢筋间距不变。
如①、②钢筋为Φ14@150，①b、②b钢筋即为Φ18@150。

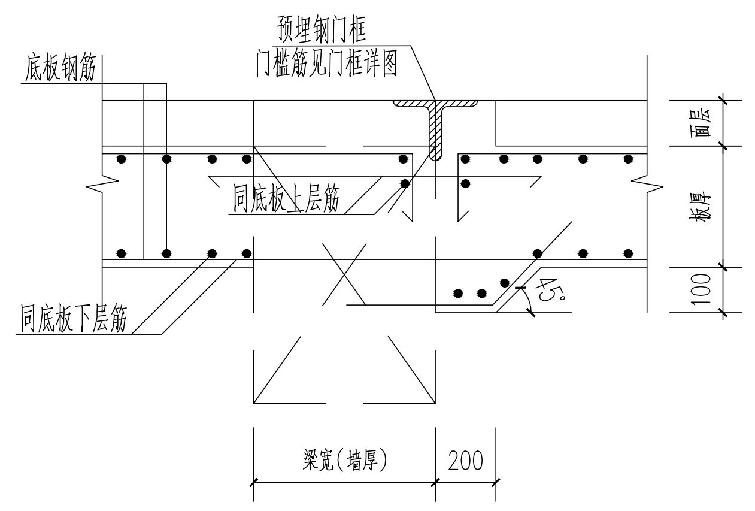

预埋钢门框
门槛筋见门框详图
底板钢筋
同底板上层筋
同底板下层筋
45°
板厚
100
梁宽(墙厚)
200

㉝ 人防大门下门槛角钢截断顶板筋构造加强做法

注：图中未注明的钢筋锚固≥LaF；未标注钢筋详设计图纸。

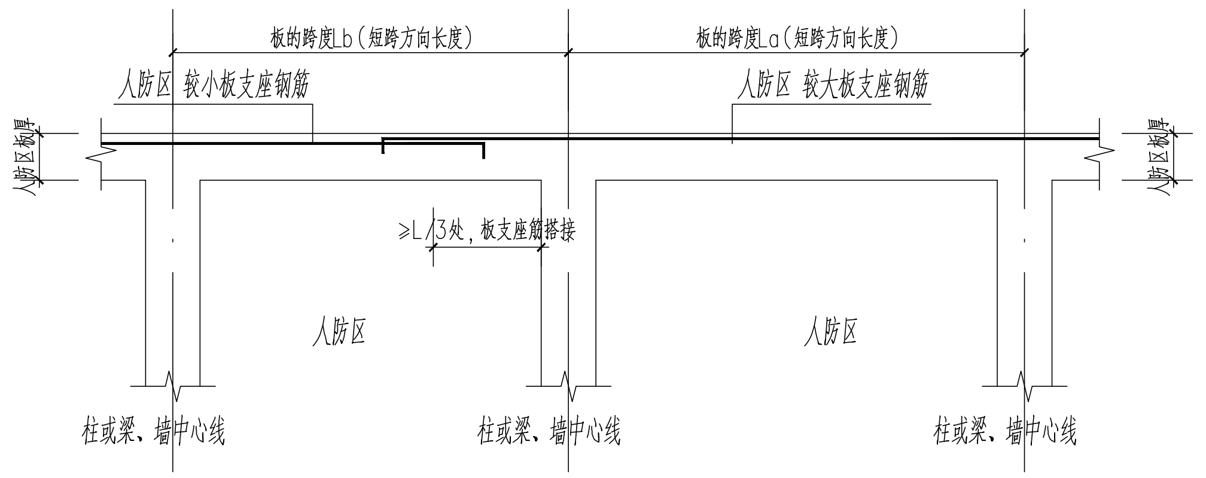

板的跨度Lb(短跨方向长度)
板的跨度La(短跨方向长度)
人防区 较小板支座钢筋
人防区 较大板支座钢筋
≥L/3处，板支座钢筋搭接
人防区
人防区
柱或梁、墙中心线
柱或梁、墙中心线
柱或梁、墙中心线

㉚ 人防区相邻楼板支座筋不同时钢筋搭接做法

此图结构构件形状仅为示意
L取相邻跨度La，Lb的大值

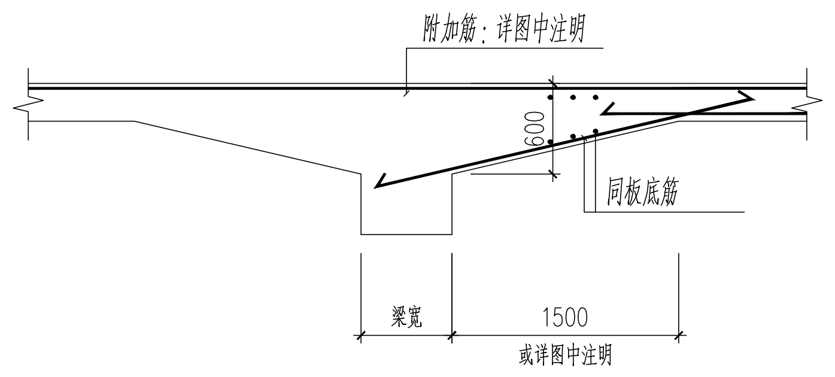

附加筋：详图中注明
600
同板底筋
梁宽
1500
或详图中注明

㉜ 楼板加腋通用做法

图中未注明锚固长度 LaF

日期 Date	版次 Rev.	版次说明 Description
25.04.27	A	施工图出图

建设单位 Client
广东省代建项目管理局

设计单位 Design Institute
同济设计TJAD
同济大学建筑设计研究院
（集团）有限公司
TONGJI ARCHITECTURAL DESIGN (Group) Co.,Ltd.

项目名称 Project Name
广东省岭南工商第一技师学院（国际学院）一期建设项目设计（施工图）、施工总承包

子项名称 Sub-Project	人防工程		
项目编号 Project No.	25-AL-007	子项编号 Sub-Project No.	25

职责 Responsibility	姓名 Name	签字 Signature	日期 Date
审定 Approved by	任为民		2025-04-27
审核 Reviewed by	翟宇辉		2025-04-27
校对 Checked by	汤琴	汤琴	2025-04-27
设计总负责人 Principal in charge	任为民		2025-04-27
	周烨恒		2025-04-27
专业负责人 Discipline Responsible	刘仕卿	刘仕卿	2025-04-27
设计 Designed by	方言	方言	2025-04-27
绘图 Drawn by	方言	方言	2025-04-27

图纸名称 Sheet Title
地下室人防梁板构造详图二

专业 Discipline	结构	阶段 Stage	施工图
图号 Sheet No.	12-008	版次 Rev.	A

执业签章 Registration Stamp
中华人民共和国一级注册结构工程师
姓名：刘仕卿
注册号：3100125-S386
有效期：至2025年12月

出图签章 Release Stamp
工程施工图设计出图
专用章
资质证书号：A231001250
有效期至2028年10月11日止
上海市勘察设计行业协会统一颁发

施工图出图
负责人
安娜

本图须加盖出图签章，否则一律无效
Invalid Unless Stamped

会签 Confirmed by